MPI MELT PRESSURE PRODUCTS

TRANSDUCTORES Y TRANSMISORES

750°F (400°C) Relleno de Mercurio
750°F (400°C) Libre de Mercurio
1000°F (538°C) Libre de Mercurio NaK

INDICADORES, MANOMETROS, DISCOS DE RUPTURA

TABLA de CONTENIDO

PRESION DE MASA
TRANSDUCTORES ESTANDAR MP pg. 2
TRANSMISORES ESTANDAR MT.... pg. 4
LIBRE DE MERCURIO MF..... pg. 6
LIBRE DE MERCURIO MK NaK..... pg. 8
ESPACIO REDUCIDO MN..... pg.10
COMPACTO MP1M..... pg.12
LECTURA LOCAL MG-IND..... pg.13
INDICADOR / ALARMA MP..... pg.13
MANOMETROS DIGITALES MG..... pg.15
MANOMETROS MECANICOS MPG pg.16

PRESION INDUSTRIAL / HIDRAULICA
TRANSDUCTOR HIDRAULICO MPH..... pg.17
TRANSMISOR HIDRAULICO MHT..... pg.17
MONTAJE EMPOTRADO MHP320..... pg.18
INDUSTRIAL GENERAL MHT310..... pg.18
DISCOS DE RUPTURA..... pg.20
INDICADOR 4-20mA & TEMPERATURA.. pg.22
CABLES..... pg.22
ACCESORIOS..... pg.23
KIT DE LIMPIEZA Y BROCAS PARA
HACER ORIFICIOS..... pg.23
CONECTORES, CABLES..... pg.24

SERIES MP100

750°F (400°C)

SERIES MP100

El diafragma transmite la presión a través del tubo capilar lleno de fluido, para estabilizar altas temperaturas. Los cuatro brazos del Puente de Wheatstone captadores de presión, garantizan una alta precisión. El vástago rigido asegura una instalación fácil y rápida.

CARACTERISTICAS MP100/200

Sistema lleno de fluido
3.33mV/V Estandar
Conector en Bayoneta de 6pines
Vástago de 6”
Tubo flexible de 18” (MP200)
0.5% Error combinado
80% Calibración de salida
Intercambiables con todos los modelos de la compentecia
Rating 750°F (400°C)
Rangos de 0-750 a 0-30,000psi
Diafragma Estandar de Inconel

SERIES MP200

750°F (400°C)

SERIES MP200

IGUAL AL MP100, MAS:

Tubo capilar flexible de 18” con revestimiento de acero inoxidable. Este ofrece mayor aislamiento térmico y flexibilidad de instalación.

OPCIONES para MP100/200

2.5mV/V señal de salida
Conectores de 8pines 6pines
Vástagos de 3,4,9,12,18”
Tubo Flexible 24,30 or 60”(MP200)
DIAFRAGMAS OPCIONALES
Hastelloy
Nitrato de Titanio
Punta y Rosca de Inconel

SERIES MPX

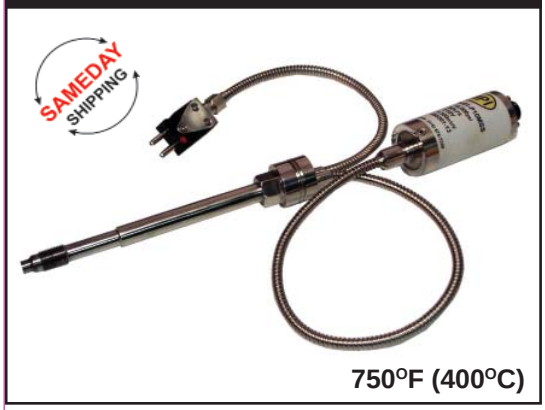

750°F (400°C)

SERIES MPX

IGUAL AL MP200, MAS:

Sensor de temperatura montado detrás del diafragma. Esto permite medir la temperatura y presión desde un solo orificio. El sensor de temperatura puede ser reemplazado en campo sin remover el sensor de presión.

CARACTERISTICAS MPX

igual al MP200, más
Termopar J
Reemplazable en campo

OPCIONES para MPX

igual al MP200, más
Sensores de temperatura
Termopar K
Sensor Pt100 RTD

ESPECIFICACIONES

MECANICAS

Rangos: 0-750 a 0-30,000psi
Error Máx.: 0.5% Escala Completa
Repetibilidad: +/-0.2%
Cap.Sobrecarga: 2x
Torque de Montaje: 150in-500 in-lbs

TEMPERATURA

Temp.Máx.Diafragma: 750°F(400°C)
Desv.del Cero del Diaf.: 15psi/100°F
Desv.del Cero Elect.: 1%/100°F
Temp.Máx.Cubierta: 250°F(120°C)

ELECTRICAS

Sensor de medida: 350ohm Puente de Wheatstone
Cal.de derivación int.(2.5 or 3.3mV/V): 80% de FS
Excitación:2.5 ó 3.3mV/V(7-12V recomendado 10V)

TRANSDUCTOR MP100 - VASTAGO RIGIDO

MPI pg.3

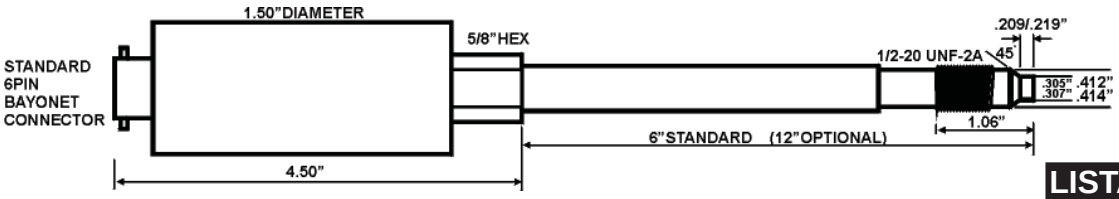

CODIGO para ORDENAR

MP1 X
- **0** - 6"stem
- **8** - 8"stem
- **9** - 9"stem
- **1** - 12"stem

X - P XX
- **1** - 3.3mV/V
- **2** - 2.5mV/V

X
- **1**
- **1.5**
- **3**
- **5**
- **7.5 15**
- **10 20**

X
- **M** - Psi x 1000
- **B** - Bar x 100
- **P** - MPa
- **K** - kg/cm2

X
- **S** - 6pin Bayonet
- **G** - 6pin Screw
- **8** - 8pin Screw
- **N** - 1/2"NPT+ 36"Teflon

X
- **S** - Standard Inconel
- **C** - Chromium Nitride
- **T** - Titanium Nitride
- **I** - Inconel Tip + Threads
- **H** - Hastelloy
- **D** - Diamond Particulite

X
- **-** - 1/2"-20UNF
- **M18** - M18x1.5
- **M10** - M10x1.0
- **.25** - 0.25% Accuracy

LISTA de STOCK

Todos Conectores 3.3mV/V,Punta Inconel

PSI	VASTAGO
750	6"
1000	6"
1500	6"
3000	6", 12"
5000	6", 9", 12"
7500	6", 12"
10,000	6", 9", 12"
15,000	6"
20,000	6"

TRANSDUCTOR MP200- VASTAGO RIGIDO + FLEXIBLE

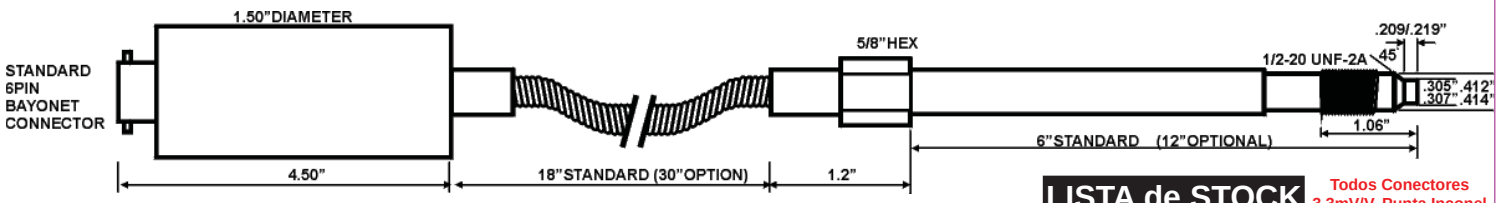

CODIGO para ORDENAR

MP2 X
- **0** - 6"stem+18"Flex
- **1** - 12"stem+18"Flex
- **3** - 6"stem+30"Flex
- **4** - 12"stem+30"Flex
- **8** - 8"stem+18"Flex
- **9** - 9"stem+18"Flex

X - P XX
- **1** - 3.3mV/V
- **2** - 2.5mV/V

X
- **1**
- **1.5**
- **3**
- **5**
- **7.5 15**
- **10 20**

X
- **M** - Psi x 1000
- **B** - Bar x 100
- **P** - MPa
- **K** - kg/cm2

X
- **S** - 6pin Bayonet
- **G** - 6pin Screw
- **8** - 8pin Screw
- **N** - 1/2"NPT+ 36"Teflon

X
- **S** - Standard Inconel
- **C** - Chromium Nitride
- **T** - Titanium Nitride
- **I** - Inconel Tip + Threads
- **H** - Hastelloy
- **D** - Diamond Particulite

X
- **-** - 1/2"-20UNF
- **M18** - M18x1.5
- **M10** - M10x1.0
- **.25** - 0.25% Accuracy

LISTA de STOCK

Todos Conectores 3.3mV/V, Punta Inconel

PSI	VASTAGO + FLEXIBLE
750	6"+18"
1000	6"+18"
1500	6"+18", 12+18
3000	6"+18", 12+18
5000	6"+18", 9"+18, 12+18, 6+30, 12+30
7500	6"+18"
10,000	6"+18", 9"+18, 12+18, 6+30, 12+30
15,000	6"+18"
20,000	6"+18"

TRANSDUCTOR MPX - PRESION + TEMPERATURA

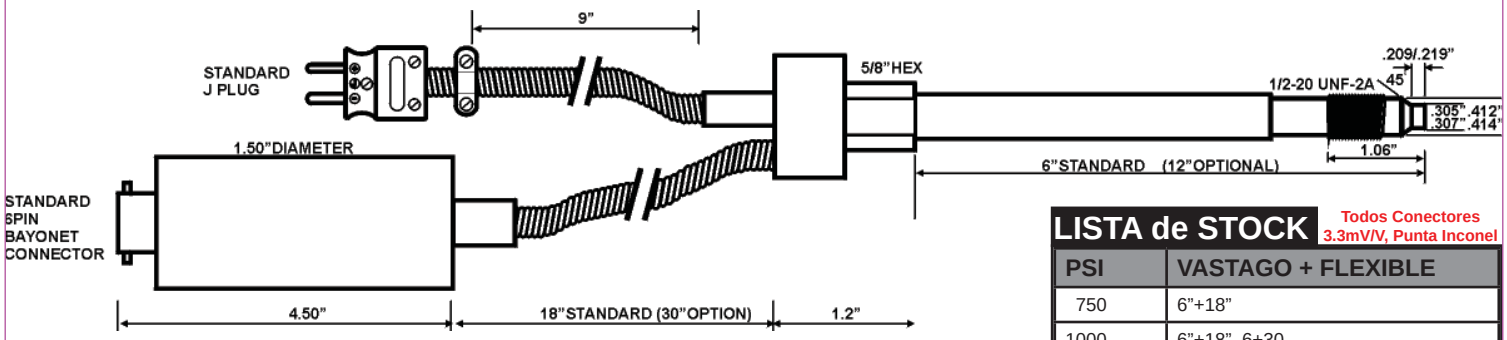

CODIGO para ORDENAR

MPX
- **J** - T/c J
- **K** - T/c K
- **P** - PT100

X
- **0** - 6"stem+18"Flex
- **1** - 12"stem+18"Flex
- **3** - 6"stem+30"Flex
- **4** - 12"stem+30"Flex
- **8** - 8"stem+18"Flex
- **9** - 9"stem+18"Flex

X - P XX
- **1** - 3.3mV/V
- **2** - 2.5mV/V

X
- **1**
- **1.5**
- **3**
- **5**
- **7.5 15**
- **10 20**

X
- **M** - Psi x 1000
- **B** - Bar x 100
- **P** - MPa
- **K** - kg/cm2

X
- **S** - 6pin Bayonet
- **G** - 6pin Screw
- **8** - 8pin Screw
- **N** - 1/2"NPT+ 36"Teflon

X
- **S** - Standard Inconel
- **C** - Chromium Nitride
- **T** - Titanium Nitride
- **I** - Inconel Tip + Threads
- **H** - Hastelloy
- **D** - Diamond Particulite

X
- **-** - 1/2"-20UNF
- **M18** - M18x1.5
- **M10** - M10x1.0
- **.25** - 0.25% Accuracy

LISTA de STOCK

Todos Conectores 3.3mV/V, Punta Inconel

PSI	VASTAGO + FLEXIBLE
750	6"+18"
1000	6"+18", 6+30
1500	6"+18", 12+18, 6+30
3000	6"+18", 12+18, 12+30
5000	6"+18", 9"+18, 12+18, 6+30, 12+30
7500	6"+18"
10,000	6"+18", 9"+18, 12+18, 6+30, 12+30
15,000	6"+18"
20,000	6"+18"

SERIES MT100

750ºF (400ºC)

SERIES MT100

El diafragma transmite la presión a través del tubo capilar lleno de fluido, para estabilizar altas temperaturas. Los cuatro brazos del Puente de Wheatstone, captadores de presión, garantizan una alta precisión. El vástago rigido asegura una instalación fácil y rápida.

CARACTERISTICAS MT100/200

Sistema lleno de fluido
SEÑALES de SALIDA
4-20mA
0-5VDC 0-10VDC
Conector en Bayoneta de 6 pines
Vástago de 6”
Tubo Flexible de 18” (MT200)
0.5% Error combinado
80% Calibración de salida
Intercambiable con todos los modelos de la competencia
Rating 750ºF (400ºC)
Rangos de 0-500 a 0-30,000psi
Diafragma Estandar de Inconel

SERIES MT200

750ºF (400ºC)

SERIES MT200

IGUAL AL MP100, MAS:

Tubo capilar flexible de 18” con revestimiento de acero inoxidable. Este ofrece mayor aislamiento térmico y flexibilidad de instalación.

OPCIONES para MT100/200

Connectores de
8pines 6pines-CANNON
Vástagos de 3,4,9,12,18”
Tubo Flexible 24,30 or 60”(MT200)
DIAFRAGMAS OPCIONALES
Nitrato de Titanio
Hastelloy
Punta y Rosca de Inconel

SERIES MTX

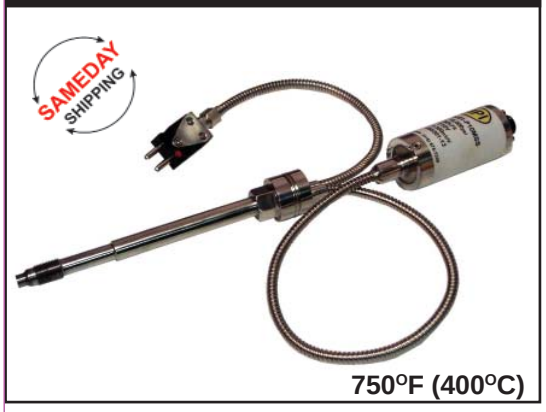

750ºF (400ºC)

SERIES MTX

IGUAL AL MP200, MAS:

Sensor de temperatura montado detrás del diafragma. Esto permite medir la temperatura y presión desde un solo orificio. El sensor de temperatura puede ser reemplazado en campo sin remover el sensor de presión.

CARACTERISTICAS MTX

igual al MP200, más
Termopar J
Remplazable en campo

OPCIONES para MTX

igual al MP200, más
Sensores de temperatura
Termopar K
Sensor Pt100 RTD

ESPECIFICACIONES

MECANICAS
Rangos: 0-500 a 0-30,000psi
Error Máx.: 0.5% de Escala Completa
Repetibilidad: +/-0.2%
Cap.Sobrecarga:2x Escala Completa
Torque de Montaje: 150in-500 in-lbs

TEMPERATURA
Temp.Máx.Diafragma: 750ºF(400ºC)
Desv.del Cero del Diaf.:15psi/100ºF
Desv.del Cero Elect.:1%/100ºF
Temp.Máx.Cubierta: 250ºF(120ºC)

ELECTRICAS
Sensor de Medida: 350ohm Puente de Wheatstone
Ajuste Cero/Span(0-5/10V ó 4-20mA): +/-0.15% FS
Excitación: 0-10V(14-36V) 0-5V(11-36V)
4-20mA(14-36V)

TRANSMISOR MT100 - VASTAGO RIGIDO

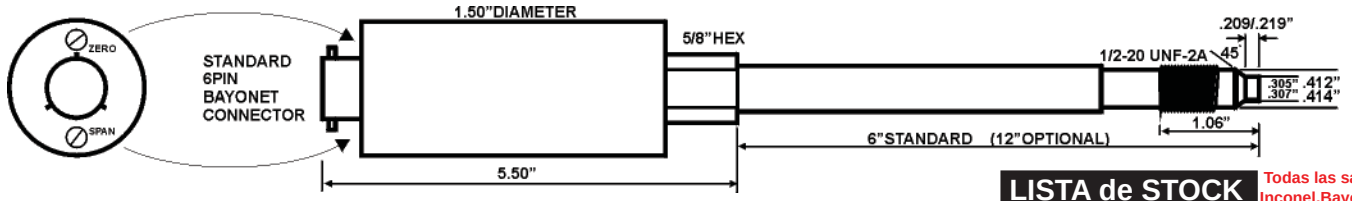

CODIGO para ORDENAR

MT1 X X - P XX X X X X X

- **0** - 6"stem
- **8** - 8"stem
- **9** - 9"stem
- **1** - 12"stem

- **4** - 4-20mA
- **5** - 0-5VDC
- **6** - 1-5VDC
- **7** - 0-10VDC

- **1**
- **1.5**
- **3**
- **5**
- **7.5 15**
- **10 20**

- **M** - Psi x 1000
- **B** - Bar x 100
- **P** - MPa
- **K** - kg/cm2

- **S** - 6pin Bayonet
- **G** - 6pin Screw
- **8** - 8pin Screw
- **N** - 1/2"NPT+ 36"Teflon
- **4** - 4pin DIN

- **S** - Standard Inconel
- **C** - Chromium Nitride
- **T** - Titanium Nitride
- **I** - Inconel Tip + Threads
- **H** - Hastelloy
- **D** - Diamond Particulite

- **-** - 1/2"-20UNF
- **M18** - M18x1.5
- **M10** - M10x1.0
- **.25** - 0.25% Accuracy

LISTA de STOCK

Todas las salidas Punta Inconel,Bayoneta 6pines

PSI	VASTAGO
500	6"
750	6"
1000	6"
1500	6"
3000	6",12"
5000	6",9",12"
7500	6",12"
10,000	6",9",12"
15,000	6"
20,000	6"

TRANSMISOR MT200 - VASTAGO RIGIDO + FLEXIBLE

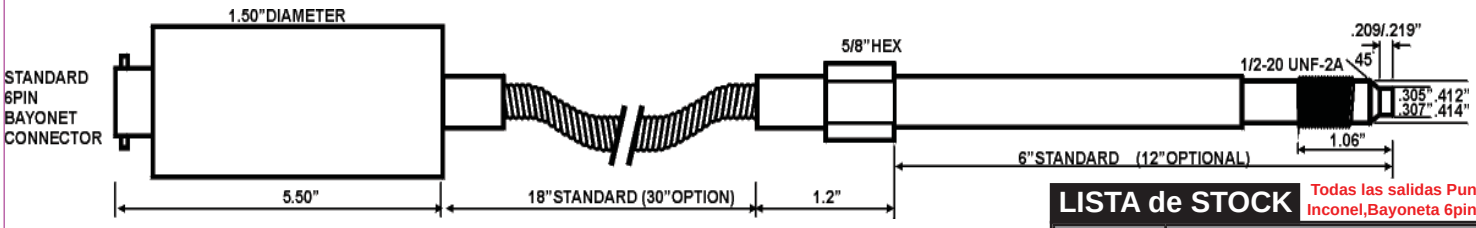

CODIGO para ORDENAR

MT2 X X - P XX X X X X X X

- **0** - 6"stem+18"Flex
- **1** - 12"stem+18"Flex
- **3** - 6"stem+30"Flex
- **4** - 12"stem+30"Flex
- **8** - 8"stem+18"Flex
- **9** - 9"stem+18"Flex

- **4** - 4-20mA
- **5** - 0-5VDC
- **6** - 1-5VDC
- **7** - 0-10VDC

- **1**
- **1.5**
- **3**
- **5**
- **7.5 15**
- **10 20**

- **M** - Psi x 1000
- **B** - Bar x 100
- **P** - MPa
- **K** - kg/cm2

- **S** - 6pin Bayonet
- **G** - 6pin Screw
- **8** - 8pin Screw
- **N** - 1/2"NPT+ 36"Teflon
- **4** - 4pin DIN

- **S** - Standard Inconel
- **C** - Chromium Nitride
- **T** - Titanium Nitride
- **I** - Inconel Tip + Threads
- **H** - Hastelloy
- **D** - Diamond Particulite

- **-** - 1/2"-20UNF
- **M18** - M18x1.5
- **M10** - M10x1.0
- **.25** - 0.25% Accuracy

LISTA de STOCK

Todas las salidas Punta Inconel,Bayoneta 6pines

PSI	VASTAGO + FLEXIBLE
500	6"+18"
750	6"+18"
1000	6"+18"
1500	6"+18", 12+18
3000	6"+18", 12+18
5000	6"+18", 9"+18, 12+18, 6+30, 12+30
7500	6"+18"
10,000	6"+18", 9"+18, 12+18, 6+30, 12+30
15,000	6"+18"
20,000	6"+18"

TRANSMISOR MTX - PRESION + TEMPERATURA

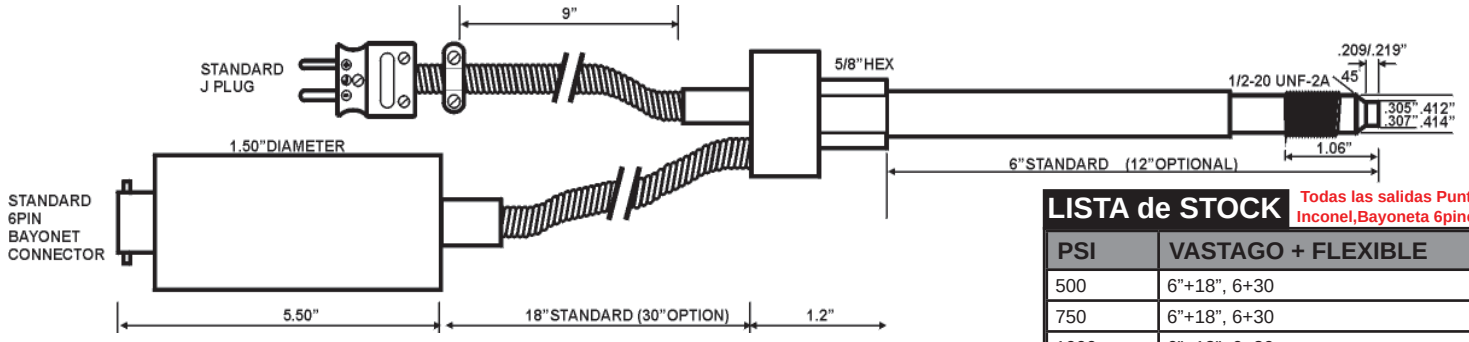

CODIGO para ORDENAR

MTX X X - P XX X X X X X X

- **J** - T/c J
- **K** - T/c K
- **P** - PT100

- **0** - 6"stem+18"Flex
- **1** - 12"stem+18"Flex
- **3** - 6"stem+30"Flex
- **4** - 12"stem+30"Flex
- **8** - 8"stem+18"Flex
- **9** - 9"stem+18"Flex

- **4** - 4-20mA
- **5** - 0-5VDC
- **6** - 1-5VDC
- **7** - 0-10VDC

- **1**
- **1.5**
- **3**
- **5**
- **7.5 15**
- **10 20**

- **M** - Psi x 1000
- **B** - Bar x 100
- **P** - MPa
- **K** - kg/cm2

- **S** - 6pin Bayonet
- **G** - 6pin Screw
- **8** - 8pin Screw
- **N** - 1/2"NPT+ 36"Teflon
- **4** - 4pin DIN

- **S** - Standard Inconel
- **C** - Chromium Nitride
- **T** - Titanium Nitride
- **I** - Inconel Tip + Threads
- **H** - Hastelloy
- **D** - Diamond Particulite

- **-** - 1/2"-20UNF
- **M18** - M18x1.5
- **M10** - M10x1.0
- **.25** - 0.25% Accuracy

LISTA de STOCK

Todas las salidas Punta Inconel,Bayoneta 6pines

PSI	VASTAGO + FLEXIBLE
500	6"+18", 6+30
750	6"+18", 6+30
1000	6"+18", 6+30
1500	6"+18", 12+18, 6+30
3000	6"+18", 12+18, 12+30
5000	6"+18", 9"+18, 12+18, 6+30, 12+30
7500	6"+18"
10,000	6"+18", 9"+18, 12+18, 6+30, 12+30
15,000	6"+18"
20,000	6"+18"

SERIES MF100

SERIES MF100

El diafragma transmite la presión a través del tubo capilar lleno de fluido, para estabilizar altas temperaturas. Los cuatro brazos del Puente de Wheatstone, captadores de presión, garantizan una alta precisión. El vástago rigido asegura una instalación fácil y rápida.

CARACTERISTICAS MF100/200

RELLENO LIBRE DE MERCURIO
3.33mV/V Estandar
Conector en Bayoneta de 6pines
Vástago de 6”
Tubo Flexible 18”(MF200)
0.5% Error combinado
80% Calibración de salida
Intercambiable con todos los modelos de la Competencia
Rating 750ºF (400ºC)
Rangos de 0-500 a 0-30,000psi
Diafragma Estandar de Inconel

SERIES MF200

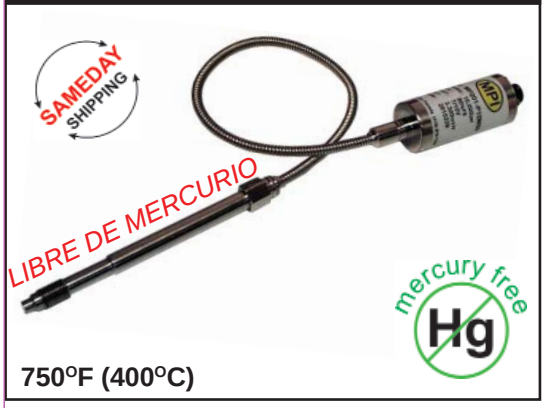

SERIES MF200

IGUAL AL MF100 MAS:

Tubo capilar flexible de 18” con revestimiento de acero inoxidable. Este ofrece mayor aislamiento térmico y flexibilidad de instalación.

OPCIONES para MF100/200

OPCIONES de SALIDA
2.5mV/V 4-20mA
0-5VDC 0-10VDC
OPCIONES de CONECTOR
8pines 6pines-CANNON
VASTAGOS de 3,4,9,12,18”
Tubo Flexible 24,30 or 60” (MP200)
DIAFRAGMAS OPCIONALES
Hastelloy
Nitrato de Titanio
Punta y Rosca de Inconel

SERIES MFX

SERIES MFX

IGUAL AL MF200 MAS:

Sensor de temperatura montado detrás del diafragma. Esto permite medir la temperatura y presión desde un solo orificio. El sensor de temperatura puede ser reemplazado en campo sin remover el sensor de presión.

CARACTERISTICAS MFX

igual al MF200 más
Termopar J
Remplazable en campo

OPCIONES para MFX

igual al MF200 más
Sensores de Temperatura
Termopar K
Sensor Pt100 RTD

ESPECIFICACIONES

MECANICAS
Rangos: 0-500 a 0-30,000psi
Error Máx: 0.5% de Escala Completa
Repetibilidad: +/-.2%
Cap.Sobrecarga: 2x Escala Completa
Torque de Montaje: 150in-500 in-lbs

TEMPERATURA
Temp.Máx.Diafragma: 750ºF(400ºC)
Desv.del Cero del Diaf.: 18psi/100ºF
Desv.del Cero Elect.: 1%/100ºF
Temp.Máx.Cubierta: 250ºF(120ºC)

ELECTRICAS
Sensor de Medida: 350ohm Puente de Wheatstone
Cal.de derivación int. (2.5 ó 3.3mV/V): 80% de FS
Ajuste Cero/Span(0-5/10V ó 4-20mA): +/-0.15% FS
Excitación:2.5 ó 3.3mV/V(7-12V recomendado10V)
0-10V(14-36V) 0-5V(11-36V)
4-20mA(14-36V)

LIBRE de MERCURIO MF100 - VASTAGO RIGIDO

MPI

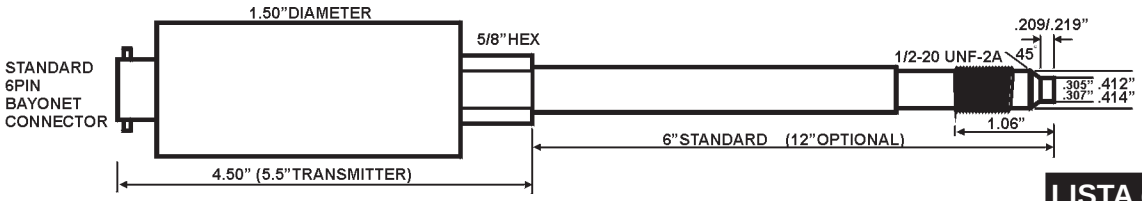

CODIGO para ORDENAR

MF1 X X - P XX X X X X

- **0** - 6"stem
- **8** - 8"stem
- **9** - 9"stem
- **1** - 12"stem

- **1** - 3.3mV/V
- **2** - 2.5mV/V
- **4** - 4-20mA
- **5** - 0-5VDC
- **6** - 1-5VDC
- **7** - 0-10VDC

- **1**
- **1.5**
- **3**
- **5**
- **7.5 15**
- **10 20**

- **M** - Psi x 1000
- **B** - Bar x 100
- **P** - MPa
- **K** - kg/cm2

- **S** - 6pin Bayonet
- **G** - 6pin Screw
- **8** - 8pin Screw
- **N** - 1/2"NPT+ 36"Teflon
- **4** - 4pin DIN

- **S** - Standard Inconel
- **C** - Chromium Nitride
- **T** - Titanium Nitride
- **I** - Inconel Tip + Threads
- **H** - Hastelloy
- **D** - Diamond Particulite

- **-** - 1/2"-20UNF
- **M18** - M18x1.5
- **M10** - M10x1.0
- **.25** - 0.25% Accuracy

LISTA de STOCK

Todas las Salidas y Conectores Punta Inconel

PSI	VASTAGO
1000	6"
1500	6"
3000	6"
5000	6", 12"
7500	6"
10,000	6", 12"
15,000	6"
20,000	6"

LIBRE de MERCURIO MF200 - VASTAGO RIGIDO + FLEXIBLE

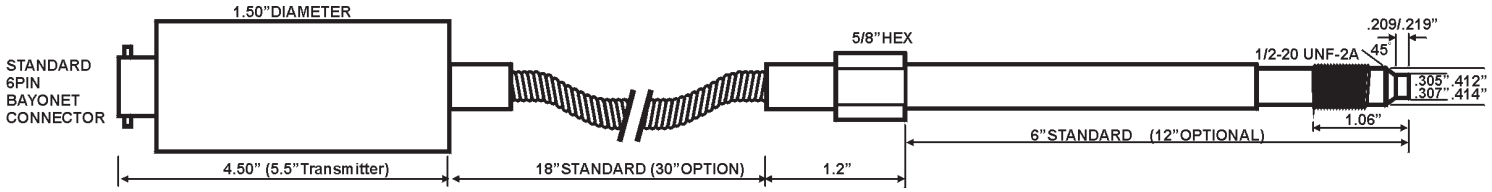

CODIGO para ORDENAR

MF2 X X - P XX X X X X

- **0** - 6"stem+18"Flex
- **1** - 12"stem+18"Flex
- **3** - 6"stem+30"Flex
- **4** - 12"stem+30"Flex
- **8** - 8"stem+18"Flex
- **9** - 9"stem+18"Flex

- **1** - 3.3mV/V
- **2** - 2.5mV/V
- **4** - 4-20mA
- **5** - 0-5VDC
- **6** - 1-5VDC
- **7** - 0-10VDC

- **1**
- **1.5**
- **3**
- **5**
- **7.5 15**
- **10 20**

- **M** - Psi x 1000
- **B** - Bar x 100
- **P** - MPa
- **K** - kg/cm2

- **S** - 6pin Bayonet
- **G** - 6pin Screw
- **8** - 8pin Screw
- **N** - 1/2"NPT+ 36"Teflon
- **4** - 4pin DIN

- **S** - Standard Inconel
- **C** - Chromium Nitride
- **T** - Titanium Nitride
- **I** - Inconel Tip + Threads
- **H** - Hastelloy
- **D** - Diamond Particulite

- **-** - 1/2"-20UNF
- **M18** - M18x1.5
- **M10** - M10x1.0
- **.25** - 0.25% Accuracy

LISTA de STOCK

Todas las Salidas y Conectores Punta Inconel

PSI	VASTAGO + FLEXIBLE
1000	6"+18"
1500	6"+18"
3000	6"+18"
5000	6"+18", 6+30, 12+18
7500	6"+18"
10,000	6"+18", 6+30, 12+18
15,000	6"+18"
20,000	6"+18"

LIBRE de MERCURIO MFX - PRESION + TEMPERATURA

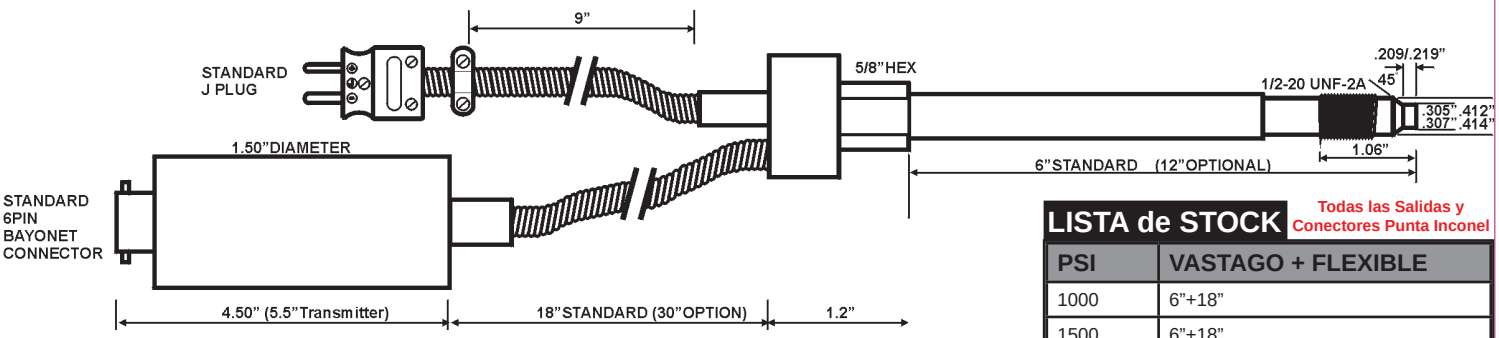

CODIGO para ORDENAR

MF X X X - P XX X X X X

- **J** - T/c J
- **K** - T/c K
- **P** - PT100

- **0** - 6"stem+18"Flex
- **1** - 12"stem+18"Flex
- **3** - 6"stem+30"Flex
- **4** - 12"stem+30"Flex
- **8** - 8"stem+18"Flex
- **9** - 9"stem+18"Flex

- **1** - 3.3mV/V
- **2** - 2.5mV/V
- **4** - 4-20mA
- **5** - 0-5VDC
- **6** - 1-5VDC
- **7** - 0-10VDC

- **1**
- **1.5**
- **3**
- **5**
- **7.5 15**
- **10 20**

- **M** - Psi x 1000
- **B** - Bar x 100
- **P** - MPa
- **K** - kg/cm2

- **S** - 6pin Bayonet
- **G** - 6pin Screw
- **8** - 8pin Screw
- **N** - 1/2"NPT+ 36"Teflon
- **4** - 4pin DIN

- **S** - Standard Inconel
- **C** - Chromium Nitride
- **T** - Titanium Nitride
- **I** - Inconel Tip + Threads
- **H** - Hastelloy
- **D** - Diamond Particulite

- **-** - 1/2"-20UNF
- **M18** - M18x1.5
- **M10** - M10x1.0
- **.25** - 0.25% Accuracy

LISTA de STOCK

Todas las Salidas y Conectores Punta Inconel

PSI	VASTAGO + FLEXIBLE
1000	6"+18"
1500	6"+18"
3000	6"+18"
5000	6"+18", 6+30, 12+18
7500	6"+18"
10,000	6"+18", 6+30, 12+18
15,000	6"+18"
20,000	6"+18"

SERIES MK100

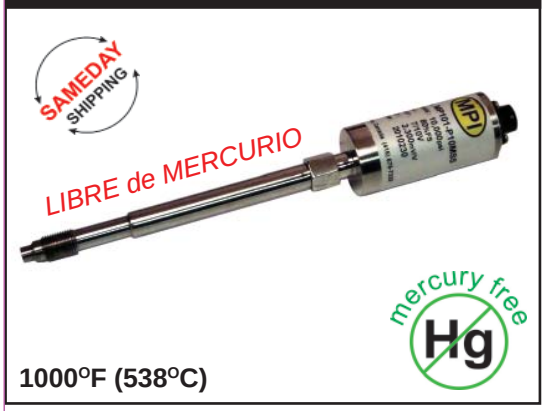

1000°F (538°C)

MK100 SERIES

El diafragma transmite la presión a través del tubo capilar NaK lleno de fluido, para estabilizar altas temperaturas. Los cuatro brazos del Puente de Wheatstone, captadores de presión, garantizan una alta precisión. El vástago rigido asegura una instalación fácil y rápida.

CARACTERISTICAS MK100/200

NaK - LIBRE DE MERCURIO
3.33mV/V Estandar
Conector en Bayoneta de 6pines
Vástago de 6”
Tubo Flexible 18” (MK200)
0.5% Error combinado
80% Calibración de Salida
Intercambiable con todos los modelos de la Competencia
Rating 1000°F (538°C)
Rangos de 0-500 a 0-30,000psi
Diafragma Estandar de Inconel

SERIES MK200

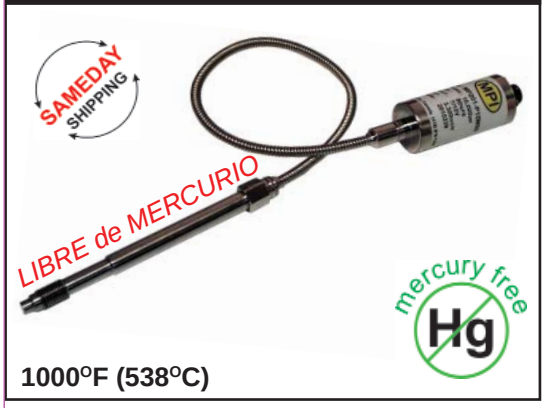

1000°F (538°C)

SERIES MK200

IGUAL AL MK100 MAS:

Tubo capilar flexible de 18” con revestimiento de acero inoxidable. Este ofrece mayor aislamiento térmico y flexibilidad de instalación.

OPCIONES para MK100/200

OPCIONES de SALIDA
2.5mV/V 4-20mA
0-5VDC 0-10VDC
OPCIONES de CONECTOR
8pines 6pines-CANNON
VASTAGOS de 3,4,9,12,18”
Tubo Flexible 24,30 or 60”(MK200)
DIAFRAGMAS OPCIONALES
Hastelloy
Nitrato de Titanio
Punta y Rosca de Inconel

SERIES MKX

1000°F (538°C)

SERIES MKX

IGUAL AL MK200 MAS:

Sensor de temperatura montado detrás del diafragma. Esto permite medir la temperatura y presión desde un solo orificio. El sensor de temperatura puede ser reemplazado en campo sin remover el sensor de presión.

CARACTERISTICAS MKX

igual al MK200 más
Termopar J
Remplazable en campo

OPCIONES para MKX

igual al MK200 más
Sensores de Temperatura
Termopar K
Sensor Pt100 RTD

ESPECIFICACIONES

MECANICAS
Rangos: 0-500 a 0-30,000psi
Error Máx.: 1% de Escala Completa
Repetibilidad: +/-0.2%
Cap.Sobrecarga:2x Escala Completa
Torque de Montaje: 150in-500 in-lbs

TEMPERATURA
Temp.Máx.Diafragma:1000°F(538°C)
Desv.del Cero del Diaf.: 15psi/100°F
Desv.del Cero Elect.: 1%/100°F
Temp.Máx.Cubierta: 250°F(120°C)

ELECTRICAS
Sensor de Medida: 350ohm Puente de Wheatstone
Ajuste Cero/Span (0-5/10V ó 4-20mA): +/-0.15% FS
Excitación:2.5 ó 3.3mV/V(7-12V recomendado10V)
0-10V(14-36V) 0-5V(11-36V)
4-20mA(14-36V)

MK100 - NaK - VASTAGO RIGIDO

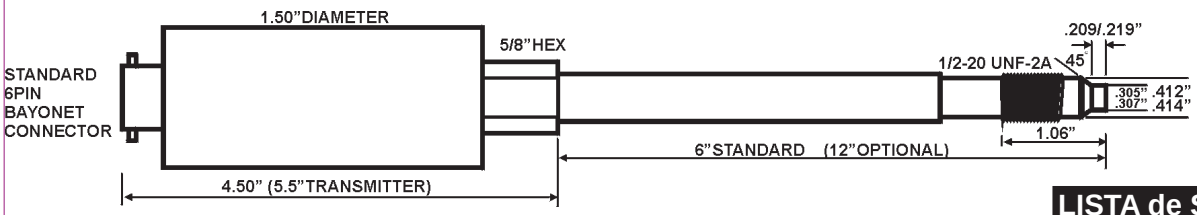

CODIGO para ORDENAR

MK1 X X - P XX X X X X

- **0** - 6"stem
- **8** - 8"stem
- **9** - 9"stem
- **1** - 12"stem

- **1** - 3.3mV/V
- **2** - 2.5mV/V
- **4** - 4-20mA
- **5** - 0-5VDC
- **6** - 1-5VDC
- **7** - 0-10VDC

- **5**
- **10**

- **M** - Psi x 1000
- **B** - Bar x 100
- **P** - MPa
- **K** - kg/cm2

- **S** - 6pin Bayonet
- **G** - 6pin Screw
- **8** - 8pin Screw
- **N** - 1/2"NPT+ 36"Teflon

- **S** - Standard Inconel
- **C** - Chromium Nitride
- **T** - Titanium Nitride
- **I** - Inconel Tip + Threads
- **H** - Hastelloy
- **D** - Diamond Particulite

- **-** - 1/2"-20UNF
- **M18** - M18x1.5
- **M10** - M10x1.0
- **.25** - 0.25% Accuracy

LISTA de STOCK

Todas las Salidas y Conectores Punta Inconel

PSI	VASTAGO
1000	6"
1500	6"
3000	6"
5000	6", 12"
7500	6"
10,000	6", 12"
15,000	6"
20,000	6"

MK200 - NaK - VASTAGO RIGIDO + FLEXIBLE

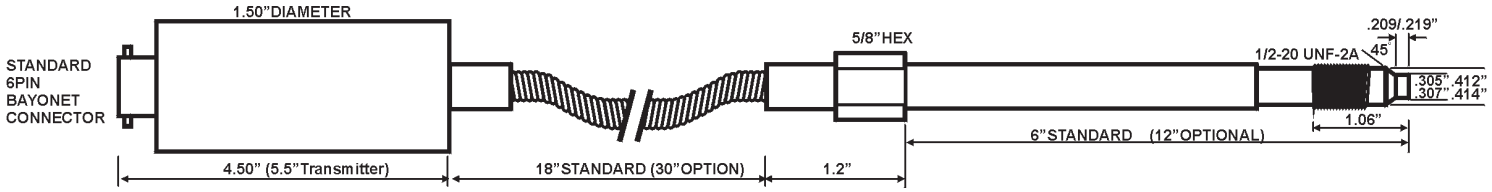

CODIGO para ORDENAR

MK2 X X - P XX X X X X X

- **0** - 6"stem+18"Flex
- **1** - 12"stem+18"Flex
- **3** - 6"stem+30"Flex
- **4** - 12"stem+30"Flex
- **8** - 8"stem+18"Flex
- **9** - 9"stem+18"Flex

- **1** - 3.3mV/V
- **2** - 2.5mV/V
- **4** - 4-20mA
- **5** - 0-5VDC
- **6** - 1-5VDC
- **7** - 0-10VDC

- **5**
- **10**

- **M** - Psi x 1000
- **B** - Bar x 100
- **P** - MPa
- **K** - kg/cm2

- **S** - 6pin Bayonet
- **G** - 6pin Screw
- **8** - 8pin Screw
- **N** - 1/2"NPT+ 36"Teflon

- **S** - Standard Inconel
- **C** - Chromium Nitride
- **T** - Titanium Nitride
- **I** - Inconel Tip + Threads
- **H** - Hastelloy
- **D** - Diamond Particulite

- **-** - 1/2"-20UNF
- **M18** - M18x1.5
- **M10** - M10x1.0
- **.25** - 0.25% Accuracy

LISTA de STOCK

Todas las Salidas y Conectores Punta Inconel

PSI	VASTAGO + FLEXIBLE
1000	6"+18"
1500	6"+18"
3000	6"+18"
5000	6"+18", 6+30, 12+18
7500	6"+18"
10,000	6"+18", 6+30, 12+18
15,000	6"+18"
20,000	6"+18"

MKX - NaK - PRESION + TEMPERATURA

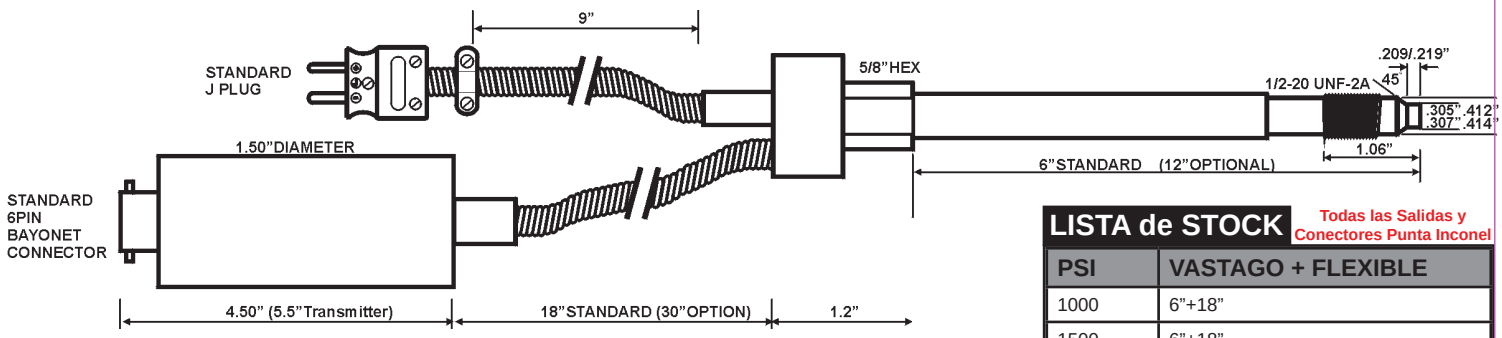

CODIGO para ORDENAR

MK X X X - P XX X X X X X

- **J** - T/c J
- **K** - T/c K
- **P** - PT100

- **0** - 6"stem+18"Flex
- **1** - 12"stem+18"Flex
- **3** - 6"stem+30"Flex
- **4** - 12"stem+30"Flex
- **8** - 8"stem+18"Flex
- **9** - 9"stem+18"Flex

- **1** - 3.3mV/V
- **2** - 2.5mV/V
- **4** - 4-20mA
- **5** - 0-5VDC
- **6** - 1-5VDC
- **7** - 0-10VDC

- **5**
- **10**

- **M** - Psi x 1000
- **B** - Bar x 100
- **P** - MPa
- **K** - kg/cm2

- **S** - 6pin Bayonet
- **G** - 6pin Screw
- **8** - 8pin Screw
- **N** - 1/2"NPT+ 36"Teflon

- **S** - Standard Inconel
- **C** - Chromium Nitride
- **T** - Titanium Nitride
- **I** - Inconel Tip + Threads
- **H** - Hastelloy
- **D** - Diamond Particulite

- **-** - 1/2"-20UNF
- **M18** - M18x1.5
- **M10** - M10x1.0
- **.25** - 0.25% Accuracy

LISTA de STOCK

Todas las Salidas y Conectores Punta Inconel

PSI	VASTAGO + FLEXIBLE
1000	6"+18"
1500	6"+18"
3000	6"+18"
5000	6"+18", 6+30, 12+18
7500	6"+18"
10,000	6"+18", 6+30, 12+18
15,000	6"+18"
20,000	6"+18"

SERIES MN100

SERIES MN100

Tubo capilar flexible de 28” con revestimiento de acero inoxidable. Esto permite mayor aislamiento térmico y flexibilidad de instalación, en áreas de espacios reducidos.

CARACTERISTICAS MN100

Sistema lleno de fluido
3.33mV/V Estandar
Conector en Bayoneta de 6pines
Tubo Flexible de 28”
0.5% Error combinado
80% Calibración de Salida
Intercambiable con todos los modelos de la Competencia
Raiting 750ºF (400ºC)
Rangos de 0-500 a 0-30,000psi
Diafragma de INCONEL

OPCIONES para MN100

OPCIONES de SALIDA
2.5mV/V 4-20mA
0-5VDC 0-10VDC
OPCIONES de CONECTOR
8pines 6pines-CANNON
OPCIONES de DIAFRAGMA
Hastelloy
Particulas de Diamante
Nitrato de Titanio
OPCIONES de RELLENO
Libre de Mercurio (750ºF)
NaK (1000ºF)

mercury free Hg Optional

SERIES MN200

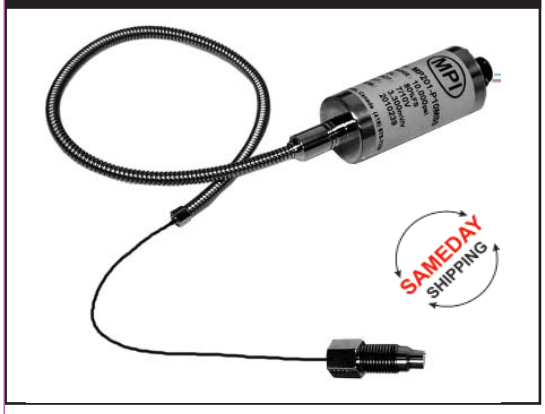

SERIES MN200

Capilar descubierto de 10”+ Tubo capilar flexible de 18” con revestimiento de acero inoxidable. Esto permite mayor aislamiento térmico y flexibilidad de instalación, en áreas de espacios reducidos.

CARACTERISTICAS MN200

Sistema lleno de fluido
3.33mV/V Estandar
Conector en Bayoneta de 6pines
Diafragma Capilar 10” 0.06”
Tubo Flexible de 18”
0.5% Error combinado
80% Calibracion de Salida
Intercambiable con todos los modelos de la Competencia
Raiting 750ºF (400ºC)
Rangos de 0-500 a 0-30,000psi
Diafragma de INCONEL

OPCIONES para MN200

OPCIONES de SALIDA
2.5mV/V 4-20mA
0-5VDC 0-10VDC
OPCIONES de CONECTOR
8pines 6pines-CANNON
OPCIONES de DIAFRAGMA
Hastelloy
Particulas de Diamante
Nitrato de Titanio
OPCIONES de RELLENO
Libre de Mercurio (750ºF)
NaK (1000ºF)

mercury free Hg Optional

ESPECIFICACIONES

MECANICAS

Rangos(mV/V): 0-500 a 0-30,000psi
Rangos(mA ó V): 0-500 a 0-30,000psi
Error Máx.: 0.5% Escala Completa
Repetibilidad: +/-0.2%
Cap.Sobrecarga: 2x Escala Completa
Torque de Montaje: 150in-500 in-lbs

TEMPERATURA

Temp.Máx.Diafragma: 750ºF(400ºC)
Desv.del Cero del Diaf.: 15psi/100ºF
Desv.del Cero Elect.: 1%/100ºF
Temp.Máx.Cubierta: 250ºF(120ºC)

ELECTRICAS

Sensor de Medida: 350ohm Puente de Wheatstone
Cal.de derivación int.(2.5 ó 3.3mV/V): 80% de FS
Ajuste Cero/Span(0-5/10V ó 4-20mA): +/-0.15% FS
Excitación: 2.5 ó 3.3mV/V(7-12V recomendado10V)
0-10V(14-36V) 0-5V(11-36V)
4-20mA(14-36V)

TRANSDUCTORES / TRANSMISORES - ESPACIOS REDUCIDOS - MN100

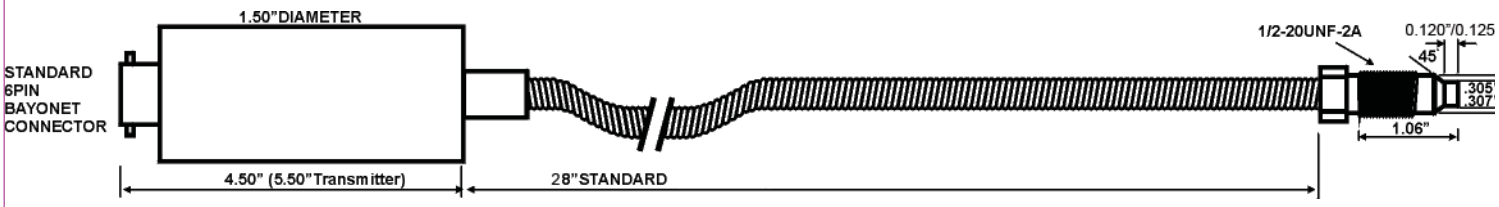

CODIGO para ORDENAR

MN1 X X - P XX X X X X

0 - 28"flex	**1** - 3.3mV/V	**1**	**M** - Psi x 1000	**S** - 6pin Bayonet	**S** - Standard Inconel	**-** - 1/2"-20UNF
1 - 60"flex	**2** - 2.5mV/V	**1.5**	**B** - Bar x 100	**G** - 6pin Screw	**C** - Chromium Nitride	**M18** - M18x1.5
	4 - 4-20mA	**3**	**P** - MPa	**8** - 8pin Screw	**T** - Titanium Nitride	**M10** - M10x1.0
	5 - 0-5VDC	**5**	**K** - kg/cm2	**N** - 1/2"NPT+ 36"Teflon	**I** - Inconel Tip + Threads	**.25** - 0.25% Accuracy
	6 - 1-5VDC	**7.5 15**			**H** - Hastelloy	**F** - Mercury Free Fill
	7 - 0-10VDC	**10 20**			**D** - Diamond Particulite	**K** - NaK Fill

LISTA de STOCK

Todas las Salidas y Conectores Punta Inconel

PSI	ARMADURA FLEX.
5000	28"
10,00	28"
20,000	28"
30,000	28"

TRANSDUCTORES / TRANSMISORES - ESPACIOS REDUCIDOS - MN200

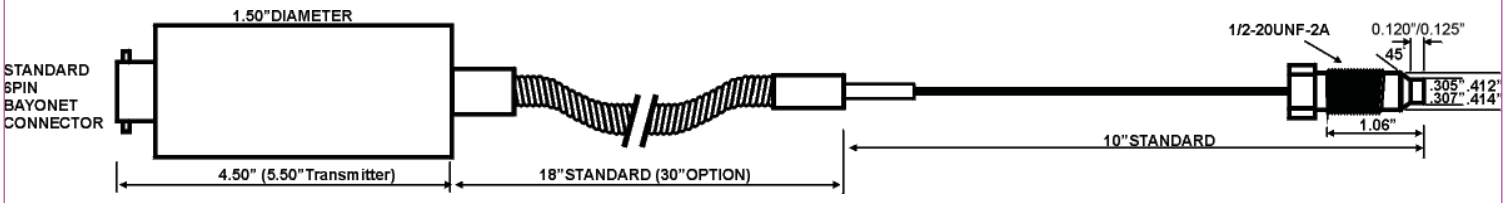

CODIGO para ORDENAR

MN2 X X - P XX X X X X X

0 - 10"cap+18"Flex	**1** - 3.3mV/V	**1**	**M** - Psi x 1000	**S** - 6pin Bayonet	**S** - Standard Inconel	**-** - 1/2"-20UNF
3 - 10"cap+30"Flex	**2** - 2.5mV/V	**1.5**	**B** - Bar x 100	**G** - 6pin Screw	**C** - Chromium Nitride	**M18** - M18x1.5
	4 - 4-20mA	**3**	**P** - MPa	**8** - 8pin Screw	**T** - Titanium Nitride	**M10** - M10x1.0
	5 - 0-5VDC	**5**	**K** - kg/cm2	**N** - 1/2"NPT+ 36"Teflon	**I** - Inconel Tip + Threads	**.25** - 0.25% Accuracy
	6 - 1-5VDC	**7.5 15**			**H** - Hastelloy	**F** - Mercury Free Fill
	7 - 0-10VDC	**10 20**			**D** - Diamond Particulite	**K** - NaK Fill

LISTA de STOCK

Todas las Salidas y Conectores Punta Inconel

PSI	CAPILAR + TUBO FLEX.
5,000	10"+18"
10,000	10"+18"
20,000	10"+18"
30,000	10"+18"

TRANSDUCTORES COMPACTOS MP1M

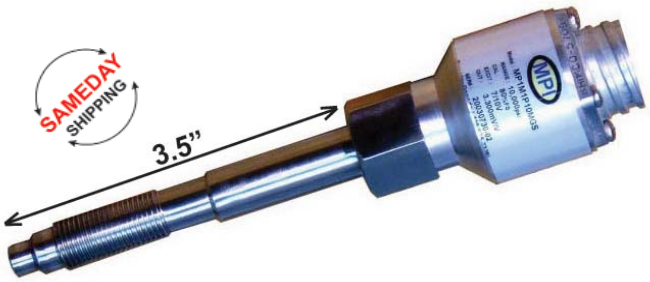

CARACTERISTICAS ESTANDAR

EXTENSIOMETRO 350ohm - 3.3mV/V
80%CAL. DE SALIDA
INTERCAMBIABLE CON TODOS LOS MODELOS DE LA COMPETENCIA
RANGOS 0-1000psi + 0-30,000psi
PRECISION 0.5%
CONECTOR EN BAYONETA 6 pines
RELLENO DE MERCURIO 750°F(400°C)
PUNTA DE INCONEL

OPCIONES

CONECTOR - Rosca de 6-8pines
750°F(400°C) LIBRE DE MERCURIO

LISTA de STOCK	
PSI	VASTAGO
5,000	3.5”
10,000	3.5”

CODIGO para ORDENAR

MP1M X - P XX X X X X

- **1** - 3.3mV/V
- **2** - 2.5mV/V

- **1**, **1.5**, **3**, **5**, **7.5**, **10**, **15**, **20**

- **M** - Psi x 1000
- **B** - Bar x 100
- **P** - MPa

- **S** - 6pin Bayonet
- **G** - 6pin Screw
- **8** - 8pin Screw

- **S** - Standard Inconel
- **C** - Chromium Nitride
- **T** - Titanium Nitride
- **I** - Inconel Tip + Threads
- **H** - Hastelloy
- **D** - Diamond Particulite

- **-** - Standard
- **F** - Mercury Free

mercury free Hg Optional

ESPECIFICACIONES - MP1M

MECANICAS

Rangos: 0-1000 a 0-30,000psi
Error Máx.: 0.5% Escala Completa
Repetibilidad: +/-0.2%
Cap.Sobrecarga: 2x Escala Completa
Torque de Montaje: 150in-500 in-lbs

TEMPERATURA

Temp.Máx.Diafragma: 750°F(400°C)
Desv.del Cero del Diaf.: 15psi/100°F
Desv.del Cero Elect.: 1%/100°F
Temp.Máx.Cubierta: 250°F(120°C)

ELECTRICAS

Sensor de Medida: 350ohm Puente de Wheatstone
Elemento Resistivo: +/-1% Escala Completa
Cal.de Derivación int.: +/-0.2%
Balance Cero: +/-0.5% Escala Completa
Excitación: 7-12VDC (recomendado 10VDC)

INDICADORES DE PRESION

MT-IND - BUCLE 4-20mA

MT-IND

Montados en Transmisor

ESTANDAR

AMPLIO DISPLAY de 4 DIGITOS 0.28”
4-20mA SEÑAL de ENTRADA
ESCALA PROGRAMABLE
PODER - 4-20mA PODER de BUCLE
PROTECCION DE POLARIDAD REVERSIBLE - CONECTOR de 4PINES
IP65 (después de ser montado en el transmisor)

ESPECIFICACIONES - MT- IND

DISPLAY

TIPO : 4 DIGITOS LED (0.28”H)
RANGO : -1.9.9.9. a 9.9.9.9
PRECISION : 0.1%+/-1 Digito
AMORTIGUACION DIGITAL : 0 - 20s

ELECTRICA

FUENTE : 4-20mA BUCLE
VOLT. de CAIDA : <2.5V
PROTECCION : CIRCUITO CORTO
POLARIDAD REVERSIBLE : MAX 200mA

MEDIO AMBIENTE

TEMP.DE OPERACION : -20 a 70C
TEMP.DE ALMACENAMIENTO : -30 a 85C
PROTECCION : IP65 (conectado)
PESO : 80g
CUBIERTA de PROTECCION: NEGRO

EXTENSIOMETRO MG-IND

Cable con Revestimiento de Teflón y Armadura de Acero Inoxidable

CARACTERISTICAS ESTANDAR

ENTRADA - EXTENSIOMETRO 350ohm
ALTURA 0.8" DISPLAY de 5 DIGITOS
GRAFICO DE BARRA LED - Proceso + Valor Conjunto
RANGOS 0-5000psi + 0-10,000psi
ALARMA - High ó Low (NO/NC 240V,5A)
PODER - 90-260VAC
PRECISION 1%, CERO MANUAL
RETRANS.VALOR de PROCESO - 4-20mA
60"TUBO FLEX.,CONECCION BAYONETA 6pines

OPCIONES

OPCIONES de RETRANSMISION:
0-5, 0-10VDC ó 0-20mA
PODER - 12-24VDC
CONECTOR - 6pines
8pines

CODIGO para ORDENAR

MG-IND - P - Scale - PV Retrans - Cable Length - Connector

Scale	PV Retrans	Cable Length	Connector
5M - 5,000psi	**M** - 4-20mA	**6** - 6ft (2m)	**6B** - 6pin Bayonet
10M - 10,000psi	**0** - 0-10mA	**12** - 12ft (3.7m)	**6S** - 6pin Screw
Custom	**1** - 0-20mA	**25** - 25ft (7.7m)	**8S** - 8pin Screw
	5 - 0-5VDC		
	6 - 0-6VDC		
	10 - 0-10VDC		

ESPECIFICACIONES - MG-IND

ENTRADA - TRANSDUCTOR PRESION
EXTENSIOMETRO 350ohm - 3.33mV/V
VOLTAJE de EXCITACION - 10VDC
PRECISION - 1%

RETRANS. del VALOR de PROCESO
CORRIENTE - 4-20mA, 0-10mA, 0-20mA
VOLTAJE - 0-5, 1-5, 0-10VDC

SALIDA de ALARMA
Alarmas 3A/240VAC resistiva.

PODER
Estandar 85-265VAC 50/60Hz 10VA
Opción 24V AC/DC

MEDIO AMBIENTE
Temp.y Humed. 10-55degC, 0-95%RH
Aislación 20M ohms min@500VDC
Peso 250-375g

INDICADOR DE ALARMA MPT9610 - PRESION Y TEMP.- 1/4DIN

CONFIGURACION del TERMINAL

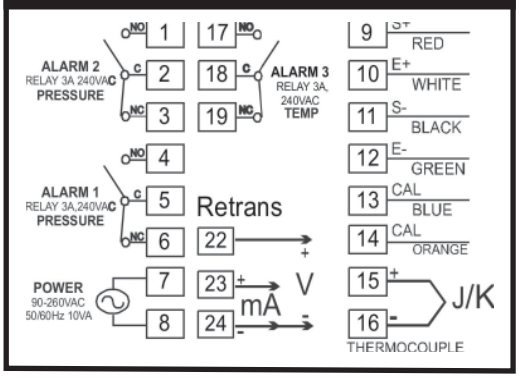

ESTANDAR

ENTRADA PARA EL TRANSDUCTOR DE PRESION
RANGO ESCALABLE
3 ALARMAS CONFIGURABLES HIGH/LOW/OFF TEMP. ó PRESION
CALIBRACION AUTO ó MANUAL
CERO MANUAL
VALOR de PROCESO - RETRANS.
ENTRADA TERMOPAR J
CIERRE

CODIGO para ORDENAR

MPT9610-PTRRR -

RETRANS of PV	PRESSURE	TEMPERATURE
M 4-20mA	eg.	eg.
0 0-10mA	10,000psi	800°F
1 0-20mA	700bar	400°C
5 0-5V		
6 1-5V		
10 0-10V		

ESPECIFICACIONES - MPT9610

ENTRADAS
TRANSDUCTOR DE PRESION
EXTENSIOMETRO 350ohm
2.00 - 4.00mV/V, estandar 3.3mV/V
EXCITACION 10VDC
TEMPERATURA TERMOPAR J
PRECISION +/-0.5%
FRECUENCIA DE MUESTRA 100mS

SALIDA de ALARMAS
ALARMA 1, 2, 3 5A/240VAC resistiva

PODER
RATING 85 - 265 VAC 50/60Hz 10VA máx

RETRANSMISION de VALOR de PRESION
CORRIENTE 4-20mA, 0-20mA, 0-10mA Carga Máx 500 ohm
VOLTAJE 0-10VDC, 0-5VDC, 1-5VDC Máx 20mA

MEDIO AMBIENTE
TEMP. OPERACIONAL -10 - 50C
HUMEDAD 90% MAX
AISLACION 20M ohms mínimo @ 500VDC

DIMENSIONES FISICAS
MPT9610 96mmW x 96mmH x 100mmD
MPT9610 Recorte 91mmW x 91mmH +/-0.5mm
PESO 300g

INDICADOR de ALARMA de PRESION MP9410 - 1/8DIN

CONFIGURACION del TERMINAL

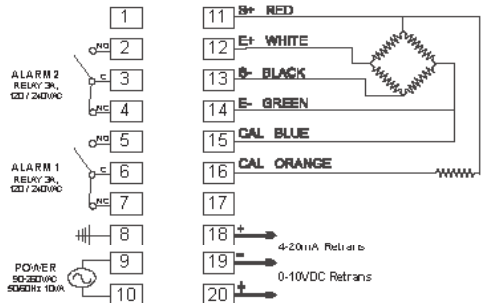

ESTANDAR

ENTRADA - EXTENSIOMETRO 350ohm
RANGO ESCALABLE
2 ALARMAS CONFIGURABLES
ALARMAS HIGH/LOW/OFF
CALIBRACION AUTO / MANUAL
CERO MANUAL
CIERRE
VALOR de PROCESO - RETRANS.

MP9410-PRR -

RETRANS of PV	
M	4-20mA
0	0-10mA
1	0-20mA
5	0-5V
6	1-5V
10	0-10V

SAMEDAY SHIPPING

INDICADOR de ALARMA de PRESION MP9610 - 1/4DIN

CONFIGURACION del TERMINAL

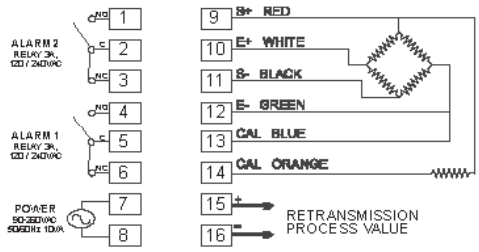

ESTANDAR

ENTRADA - EXTENSIOMETRO 350ohm
RANGO ESCALABLE
2 ALARMAS CONFIGURABLES
ALARMAS HIGH/LOW/OFF
CALIBRACION AUTO / MANUAL
CERO MANUAL
CIERRE
VALOR de PROCESO - RETRANS.

MP9610-PRR -

RETRANS of PV	
M	4-20mA
0	0-10mA
1	0-20mA
5	0-5V
6	1-5V
10	0-10V

SAMEDAY SHIPPING

ESPECIFICACIONES - MP9410 Y MP9610

ENTRADA - TRANSDUCTOR de PRESION

EXTENSIOMETRO 350ohm	2.00-4.00mV/V estandar 3.30mV/V
VOLTAJE de EXCITACION	10VDC
PRECISION	+/-0.5%
FRECUENCIA de MUESTRA	100mS

SALIDAS de ALARMA

ALARMA 1	5A/240VAC resistiva NO/NC
ALARMA 2	5A/240VAC resistiva NO/NC

RETRANS. del VALOR de PROCESO

CORRIENTE	4-20mA, 0-20mA, 0-10mA Carga Máx 500 ohm
VOLTAJE	0-5VDC, 1-5VDC Max 20mA

PODER

RATING	85 - 265 VAC 50/60Hz	10VA máx

MEDIO AMBIENTE

TEMP.OPERACIONAL	-10 - 50C
HUMEDAD	90% MAX
AISLACION	20M ohms mínimo @ 500VDC
PESO	300g

DIMENSIONES FISICAS

MP9410	96mmW x 48mmH x 100mmD
MP9410 Recorte	91mmW x 45mmH +/-0.5mm
MP9610	96mmW x 96mmH x 100mmD
MP9610 Recorte	91mmW x 91mmH +/-0.5mm

SERIES MG100 & MG200

MG100 - Vástago Rigido

MG1XX - P XX X X X X X

- **00** - 6"Stem, **10** - 12"Stem
- **5** - 5,000psi, **10** - 10,000psi, Custom
- **M** - Psi x 1000, **B** - Bar x 100, **P** - MPa
- **S** - 90-260VAC, **D** - 10-32VDC
- **S** - Standard Inconel, **C** - Chromium Nitride, **T** - Titanium Nitride, **I** - Inconel Tip + Threads, **H** - Hastelloy, **D** - Diamond Particulite
- **M** - 4-20mA, **1** - 0-20mA, **5** - 0-5VDC, **10**- 0-10VDC
- **-** - Mercury Fill, **F** - Mercury Free, **K** - NaK Fill

STOCK LIST - MG100		
PART#	PRESS (psi)	STEM
MG100-P5MSSM	5,000	6"
MG100-P10MSSM	10,000	6"

MG200 - Vástago Rigido + Flex

MG2X X - P XX X X X X X

- **0** - 6"Stem, **1** - 12"Stem
- **0** - 30"Flex, **1** - 60"Flex
- **5** - 5,000psi, **10** - 10,000psi, Custom
- **M** - Psi x 1000, **B** - Bar x 100, **P** - MPa
- **S** - 90-260VAC, **D** - 10-32VDC
- **S** - Standard Inconel, **C** - Chromium Nitride, **T** - Titanium Nitride, **I** - Inconel Tip + Threads, **H** - Hastelloy, **D** - Diamond Particulite
- **M** - 4-20mA, **1** - 0-20mA, **5** - 0-5VDC, **10**- 0-10VDC
- **-** - Mercury Fill, **F** - Mercury Free, **K** - NaK Fill

STOCK LIST - MG200			
PART#	PRESS (psi)	STEM	FLEX
MG200-P5MSSM	5,000	6"	30"
MG200-P10MSSM	10,000	6"	30"

SAMEDAY SHIPPING

CARACTERISTICAS MG100/200

SISTEMA COMPLETO DE PRESION DE MASA + Alarma
Amplio Display DIGITAL de 5-DIGITOS (0.8"Altura)
RELE de ALARMA (NO/NC 240VAC, 5A)
GRAFICO DE BARRAS LED - Proceso y Valor Conjunto
Sensor REPARABLE
Poder 90-260VAC
Vástago 6"
Tubo Flexible 30"(MG200)
Error combinado 1%
Rating 750°F (400°C)
Rangos de 0-500 a 0-20,000psi
DIAFRAGMA ESTANDAR - INCONEL
RETRANS. del VALOR de PROCESO (4-20mA)
ROSCA ESTANDAR (1/2-20UNF)

OPCIONES MG100/200

OPCIONES de RETRANSMISION:
0-5, 0-10VDC 0-20mA
VASTAGO 12"
Tubo Flexible 60" (MG200)
DIAFRAGMAS OPCIONALES
Hastelloy, Nitrato de Titanio
Punta y Roscas Inconel
ROSCAS (M18x1.5)
PODER 12-24VDC
LIBRE de MERCURIO

mercury free Hg Optional

SERIES MGX

SAMEDAY SHIPPING

MGX - Vástago Rigido + Flex + Termopar J

MGX X X - P XX X X X X X

- **J** - T/C, **K** - T/C, **P** - PT100 RTD
- **0** - 6"Stem, **1** - 12"Stem
- **0** - 30"Flex, **1** - 60"Flex
- **5** - 5,000psi, **10** - 10,000psi, Custom
- **M** - Psi x 1000, **B** - Bar x 100, **P** - MPa
- **S** - 90-260VAC, **D** - 10-32VDC
- **S** - Standard Inconel, **C** - Chromium Nitride, **T** - Titanium Nitride, **I** - Inconel Tip + Threads, **H** - Hastelloy, **D** - Diamond Particulite
- **M** - 4-20mA, **1** - 0-20mA, **5** - 0-5VDC, **10**- 0-10VDC
- **-** - Mercury Fill, **F** - Mercury Free, **K** - NaK Fill

STOCK LIST - MGX00			
PART#	PRESS (psi)	STEM	FLEX
MGJ00-P5MSSM	5,000	6"	30"
MGJ00-P10MSSM	10,000	6"	30"

CARACTERISTICAS MGX

igual al MG200 Más
Termopar J (Reemplazable en campo)

OPCIONES MGX

igual al MG200 Más
Sensor de Temperatura K
Pt100 RTD

ESPECIFICACIONES

PERFORMANCE

RANGOS - 1500 to 30,000psi
ERROR MAX. - +/-3%
AJUSTE CERO - 20% Escala Completa

TEMPERATURA

MAX. TEMP. de PUNTA - 750°F (400°C)
DESPLAZ.CERO - 35psi / 100°F
TEMP.MAX.CUBIERTA - 275°F (135°C)

MECANICAS Y MATERIALES

CUBIERTA - Acero Inoxidable
VENTANA - Vidrio de Seguridad
SOBRECARGA - 1.5x Escala Completa
TORQUE de MONTAJE - 150(min) - 500(max) inch-lbs
DIAFRAGMA - Estandar - Inconel
Opción - Hastelloy

MANOMETROS MECANICOS

CARACTERISTICAS ESTANDAR

LECTURA LOCAL - NO POWER
AMPLIA CARATULA CIRCULAR DE 4.4" - ROTABLE 270°
RANGOS - 1500psi a 30,000psi
PRECISION 3%
RELLENO DE MERCURIO 750°F(400°C)
PUNTA INCONEL - 1/2"- ROSCA 20UNF

OPCIONES

OPCIONES de PUNTA: Hastelloy, Nitrato de Titanio
OPCIONES de ROSCA: M18x1.5, Hecho a medida
750°F(400°C) RELLENO LIBRE DE MERCURIO
1000°F(538°C) RELLENO de NaK

MPG100

SAMEDAY SHIPPING

mercury free Hg Optional

MPG1XX - P XX X X X

- **00** - 6"Stem
- **10** - 12"Stem

- **1.5** - 1,500psi
- **3** - 3,000psi
- **5** - 5,000psi
- **10** - 10,000psi
- Custom

- **M** - Psi x 1000
- **B** - Bar x 100
- **P** - MPa

- **S** - Standard Inconel
- **C** - Chromium Nitride
- **T** - Titanium Nitride
- **I** - Inconel Tip + Threads
- **H** - Hastelloy
- **D** - Diamond Particulite

- **-** - Mercury Fill
- **F** - Mercury Free Fill
- **K** - NaK Mercury Free Fill

LISTA de STOCK

PARTE#	VAST.	FLEX.	PRESION
MPG100-P1.5MS	6"		1500psi
MPG100-P3MS	6"		3000psi
MPG100-P5MS	6"		5000psi
MPG100-P10MS	6"		10000psi
MPG100-P15MS	6"		15000psi
MPG100-P20MS	6"		20000psi
MPG110-P1.5MS	12"		1500psi
MPG110-P3MS	12"		3000psi
MPG110-P5MS	12"		5000psi
MPG110-P10MS	12"		10000psi

MPG200

SAMEDAY SHIPPING

mercury free Hg Optional

MPG2X X - P XX X X X

- **0** - 6"Stem
- **1** - 12"Stem

- **0** - 30"Flex
- **1** - 60"Flex

- **1.5** - 1,500psi
- **3** - 3,000psi
- **5** - 5,000psi
- **10** - 10,000psi
- Custom

- **M** - Psi x 1000
- **B** - Bar x 100
- **P** - MPa

- **S** - Standard Inconel
- **C** - Chromium Nitride
- **T** - Titanium Nitride
- **I** - Inconel Tip + Threads
- **H** - Hastelloy
- **D** - Diamond Particulite

- **-** - Mercury Fill
- **F** - Mercury Free Fill
- **K** - NaK Mercury Free Fill

LISTA de STOCK

PARTE#	VAST.	FLEX.	PRESION
MPG200-P5MS	6"	30"	5000psi
MPG200-P10MS	6"	30"	10000psi
MPG200-P15MS	6"	30"	15000psi
MPG200-P20MS	6"	30"	20000psi
MPG200-P30MS	6"	30"	30000psi
MPG260-P10MS	6"	60"	10000psi
MPG210-P10MS	12"	30"	10000psi

MPGJ00

SAMEDAY SHIPPING

mercury free Hg Optional

MPG X X X - P XX X X X

- **J** - Thermocouple J
- **K** - Thermocouple K
- **RTD** - PT100 Sensor

- **0** - 6"Stem
- **1** - 12"Stem

- **0** - 30"Flex
- **1** - 60"Flex

- **1.5** - 1,500psi
- **3** - 3,000psi
- **5** - 5,000psi
- **10** - 10,000psi
- Custom

- **M** - Psi x 1000
- **B** - Bar x 100
- **P** - MPa

- **S** - Standard Inconel
- **C** - Chromium Nitride
- **T** - Titanium Nitride
- **I** - Inconel Tip + Threads
- **H** - Hastelloy
- **D** - Diamond Particulite

- **-** - Mercury Fill
- **F** - Mercury Free Fill
- **K** - NaK Mercury Free Fill

LISTA de STOCK

PARTE#	VAST.	FLEX.	PRESION
MPGJ00-P5MS	6"	30"	5,000psi
MPGJ00-P10MS	6"	30"	10,000psi
MPG100-P5MS	12"	30"	10,000psi

ESPECIFICACIONES

PERFORMANCE

RANGOS - 1500 a 30,000psi
ERROR MAX. - +/-3%
AJUST. CERO - 20% Escala Completa

TEMPERATURA

TEMP.MAX. de PUNTA - 750°F (400°C)
DESPLAZ. del CERO - 35psi / 100°F
TEMP.MAX.CUBIERTA - 275°F (135°C)

MECANICAS y MATERIALES

CUBIERTA - Acero Inoxidable
VENTANA - Vidrio de Seguridad
SOBRECARGA - 1.5x Escala Completa
TORQUE DE MONTAJE - 150(min) - 500(max) inch-lbs
DIAFRAGMA - Estandar - Inconel
Opcion - Hastelloy

TRANSDUCTORES SERIES MHP

Transductor - MHP

MHP - X P XX X X X

X	P	XX	X	X	X
3 - 3mV/V	1	M - Psi x1000	S - 6PIN BAYONET	S - 1/4"-18 NPT MALE
2 - 2.5mV/V	1.5	C - Psi x100	4 - 4POLE DIN	8M - 1/8"-27 NPT MALE
	3	B - BAR x100		8F - 1/8"-27 NPT FEMALE
	5	P - Psi		
	7.5			
	10			
	15	30		
	20	50		

STOCK LIST - MHP (3mV/V)		
PRESS (psi)	1/8-27NPT (female)	1/4-18NPT (male)
500	✓	✓
1,000	✓	✓
2,500	✓	✓
3,000	✓	✓
5,000	✓	✓
10,000	✓	✓

CARACTERISTICAS MHP
Estandar 3mV/V
Estandar 1/4"-18 NPT Macho
Conector en Bayoneta 6pines
Error Combinado 0.5%
Calibración de Salida 80%
Raiting 250ºF (120ºC)
Rangos de
0-15 a 0-30,000psi
Partes Húmedas
TODAS DE ACERO INOXIDABLE

OPCIONES MHP
OPCIONES de SALIDA
2.5, 3mV/V
OPCIONES de CONECTOR
DIN de 4 Polos
PUERTO de PRESION
1/8"-27 NPT Hembra
1/8"-27 NPT Macho

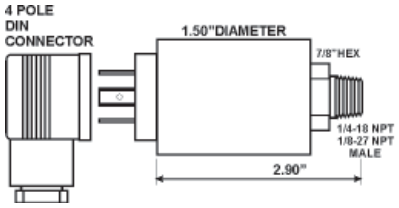

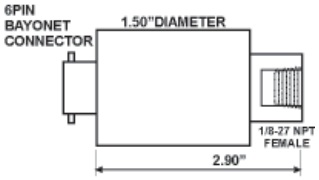

TRANSMISORES SERIES MHT

Transmisor - MHT

MHT - X P XX X X X

X	P	XX	X	X	X
4 - 4-20mA	1	M - Psi x1000	S - 6PIN BAYONET	S - 1/4"-18 NPT MALE
5 - 0-5VDC	1.5	C - Psi x100	4 - 4POLE DIN	8M - 1/8"-27 NPT MALE
6 - 1-6VDC(3WIRE)	3	B - BAR x100		8F - 1/8"-27 NPT FEMALE
7 - 0-10VDC	5	P - Psi		
8 - 1-11VDC(3WIRE)	7.5			
	10			
	15	30		
	20	50		

STOCK LIST - MHT			
OUTPUT	PRESS (psi)	1/8-27NPT (female)	1/4-18NPT (male)
4-20mA and 0-10VDC	500	✓	✓
	1,000	✓	✓
	2,500	✓	✓
	3,000	✓	✓
	5,000	✓	✓
	10,000	✓	✓

CARACTERISTICAS MHT
Estandar 4-20mA
Estandar 1/4"-18 NPT Macho
Conector en Bayoneta 6pines
Error Combinado 0.5%
Calibración de salida 80%
Raiting 250ºF (120ºC)
Rangos de
0-15 a 0-30,000psi
PARTES HUMEDAS
TODAS DE ACERO INOXIDABLE

OPCIONES MHT
OPCIONES de SALIDA
0-20mA 0-5VDC 0-10VDC
OPCIONES de CONECTOR
DIN de 4 Polos
PUERTO DE PRESION
1/8"-27 NPT Hembra
1/8"-27 NPT Macho

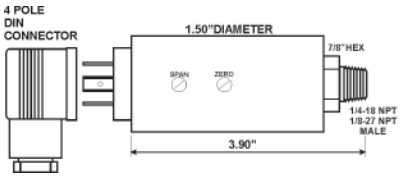

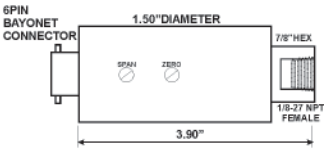

ESPECIFICACIONES

MECANICAS
Rangos: 0-15 to 0-20,000psi
Error Máx: 0.5% of FS
Repetibilidad: +/-0.2%
Cap.Sobrecarga: 2x FS
Calificación del Envolvente: IP65

TEMPERATURA
Temp.Máx.Diafragma: 250ºF(120ºC)
Desv.del Cero del Diafragma 0.15% de FS
Temp.Máx.Cuierta: 250ºF(120ºC)

ELECTRICAS
Sensor de Medida: 350ohm Puente de Wheatstone
Cal.de derivación Int.(MHP): 80% de FS
Ajust.Cero & Span(MHT): +/-0.15% de FS
Tiempo de Respuesta: 15mS
Excitación(MHP): 2.5 ó 3mV/V (exc. 7-12V rec.10)
Excitación(MHT): 0-10V(14-36V) 0-5V(11-36V)
4-20mA(14-36V)

TRANSDUCTOR / TRANSMISOR MONTAJE EMPOTRADO MHP320 MPI

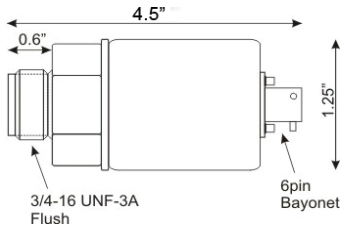

CARACTERISTICAS

Puerto de presión del Montaje Empotrado Estandar 3/4-16UNF-3A
Volume Cero - Ideal para Materiales Viscosos
Salida - 3 mV/V
Precisión +/-0.5%
Cal.de Derivación Interna - 80%
Raiting 250ºF (120ºC)
Rangos de 0-15 a 0-10,000psi

OPCIONES

OPCIONES de SALIDA
4-20mA
0-5VDC 0-10VDC
Conector - DIN de 4 Polos
Puerto de Presión Hecho a Medida

CODIGO para ORDENAR

MHP32 X - X XX X X X

- **1** - 3.3mV/V
- **2** - 2.5mV/V
- **4** - 4-20mA
- **5** - 0-5VDC
- **6** - 1-5VDC
- **7** - 0-10VDC

- **P** - 0psi Low Pressure
- **V** - (-14.7psi) Vacuum Low Pressure

- **1**
- **1.5**
- **3**
- **5**
- **7.5 15**
- **10 20**

- **S** - Psi
- **C** - Psi x 100
- **M** - Psi x 1000
- **B** - Bar x 100
- **P** - MPa

- **S** - 3/4-16UNF-3A

- **S** - 6pin Bayonet
- **4** - 4pin DIN

ESPECIFICACIONES

MECANICAS

Rangos: 0-15 to 0-20,000psi
Error Máx.: 0.5% of FS
Repetibilidad: +/-0.2%
Cap.Sobrecarga: 2x FS
Calificación del Envolvente: IP65
Materiales Húmedos: 17-4PH S/S

TEMPERATURA

Temp.Máx.de Diafragma: 250ºF(120ºC)
Desv.del Cero del Diafragma: 0.15% de FS
Temp.Máx.Cubierta: 250ºF(120ºC)

ELECTRICAS

Sensor de Medida: 350ohm Puente de Wheatstone
Cal.de Derivación Interna(MHP): 80% de FS
Ajuste del Cero & Span(MHT): +/-0.15% de FS
Tiempo de Respuesta: 15mS
Excitación(MHP): 2.5 ó 3mV/V (exc. 7-12V rec.10)
Excitación(MHT): 0-10V(14-36V) 0-5V(11-36V) 4-20mA(14-36V)

TRANSMISOR INDUSTRIAL DE PRESION MHT310

CARACTERISTICAS

Chip de Silicón Piezoresistente
Tecnología Ultra Estable MEMS
Salida - 4-20mA ó 0-10VDC
Precisión +/-0.5%
Rating 250ºF (125ºC)
Rangos de Aspiración de 30psi a 0-10,000psi
Manómetro de Presión - Estandar
Puerto de Presión - 1/4"NPT Partes Húmedas - Todo de Acero Inoxidable
Conector de 4pines ó 78" cables de PVC
IP65

OPCIONES

OPCIONES de SALIDA
0-5VDC 1-5VDC
Opción - Presión Absoluta
Manómetro de Presión Sellado
Puerto de Presión - 1/8"MNPT
1/8"FNPT
Hecho a medida

CODIGO para ORDENAR

MHT31 X - X XX X X X X

- **4** - 4-20mA
- **5** - 0-5VDC
- **6** - 1-5VDC
- **7** - 0-10VDC

- **P** - 0psi Low Pressure
- **V** - (-14.7psi) Vacuum Low Pressure

- **1**
- **1.5**
- **3**
- **5**
- **7.5 15**
- **10 20**

- **S** - Psi
- **C** - Psi x 100
- **M** - Psi x 1000
- **B** - Bar x 100
- **P** - MPa

- **S** - 1/4"MNPT
- **8** - 1/8"MNPT

- **4** - 4pin DIN (mini)
- **W** - 78"(2m) PVC

- **-** - Gauge Pressure
- **A** - Absolute Pressure
- **S** - Sealed Gauge Pressure

LISTA de STOCK 4-20mA

PARTE#	PRESION	SALIDA	CONECTOR	PUERTO
MHT314V30SS4	(-14.7)-30psi	4-20mA	4pin DIN	1/4”MNPT
MHT314P30SS4	0-30psi	4-20mA	4pin DIN	1/4”MNPT
MHT314P60SS4	0-60psi	4-20mA	4pin DIN	1/4”MNPT
MHT314P100SS4	0-100psi	4-20mA	4pin DIN	1/4”MNPT
MHT314P150SS4	0-150psi	4-20mA	4pin DIN	1/4”MNPT
MHT314P250SS4	0-250psi	4-20mA	4pin DIN	1/4”MNPT
MHT314P500SS4	0-500psi	4-20mA	4pin DIN	1/4”MNPT
MHT314P1MS4	0-1,000psi	4-20mA	4pin DIN	1/4”MNPT
MHT314P2MS4	0-2,000psi	4-20mA	4pin DIN	1/4”MNPT
MHT314P3MS4	0-3,000psi	4-20mA	4pin DIN	1/4”MNPT
MHT314P5MS4	0-5,000psi	4-20mA	4pin DIN	1/4”MNPT
MHT314P10MS4	0-10,000psi	4-20mA	4pin DIN	1/4”MNPT

PARTE#	PRESION	SALIDA	CONECTOR	PUERTO
MHT314V30SSW	(-14.7)-30psi	4-20mA	78”(2m) PVC wire	1/4”MNPT
MHT314P30SSW	0-30psi	4-20mA	78”(2m) PVC wire	1/4”MNPT
MHT314P60SSW	0-60psi	4-20mA	78”(2m) PVC wire	1/4”MNPT
MHT314P100SSW	0-100psi	4-20mA	78”(2m) PVC wire	1/4”MNPT
MHT314P150SSW	0-150psi	4-20mA	78”(2m) PVC wire	1/4”MNPT
MHT314P250SSW	0-250psi	4-20mA	78”(2m) PVC wire	1/4”MNPT
MHT314P500SSW	0-500psi	4-20mA	78”(2m) PVC wire	1/4”MNPT
MHT314P1MSW	0-1,000psi	4-20mA	78”(2m) PVC wire	1/4”MNPT
MHT314P2MSW	0-2,000psi	4-20mA	78”(2m) PVC wire	1/4”MNPT
MHT314P3MSW	0-3,000psi	4-20mA	78”(2m) PVC wire	1/4”MNPT
MHT314P5MSW	0-5,000psi	4-20mA	78”(2m) PVC wire	1/4”MNPT
MHT314P10MSW	0-10,000psi	4-20mA	78”(2m) PVC wire	1/4”MNPT

LISTA de STOCK 0-10V

PARTE#	PRESION	SALIDA	CONECTOR	PUERTO
MHT317V30SS4	(-14.7)-30psi	0-10V	4pin DIN	1/4”MNPT
MHT317P30SS4	0-30psi	0-10V	4pin DIN	1/4”MNPT
MHT317P60SS4	0-60psi	0-10V	4pin DIN	1/4”MNPT
MHT317P100SS4	0-100psi	0-10V	4pin DIN	1/4”MNPT
MHT317P150SS4	0-150psi	0-10V	4pin DIN	1/4”MNPT
MHT317P250SS4	0-250psi	0-10V	4pin DIN	1/4”MNPT
MHT317P500SS4	0-500psi	0-10V	4pin DIN	1/4”MNPT
MHT317P1MS4	0-1,000psi	0-10V	4pin DIN	1/4”MNPT
MHT317P2MS4	0-2,000psi	0-10V	4pin DIN	1/4”MNPT
MHT317P3MS4	0-3,000psi	0-10V	4pin DIN	1/4”MNPT
MHT317P5MS4	0-5,000psi	0-10V	4pin DIN	1/4”MNPT
MHT317P10MS4	0-10,000psi	0-10V	4pin DIN	1/4”MNPT

PARTE#	PRESION	SALIDA	CONECTOR	PUERTO
MHT317V30SSW	(-14.7)-30psi	0-10V	78”(2m) PVC wire	1/4”MNPT
MHT317P30SSW	0-30psi	0-10V	78”(2m) PVC wire	1/4”MNPT
MHT317P60SSW	0-60psi	0-10V	78”(2m) PVC wire	1/4”MNPT
MHT317P100SSW	0-100psi	0-10V	78”(2m) PVC wire	1/4”MNPT
MHT317P150SSW	0-150psi	0-10V	78”(2m) PVC wire	1/4”MNPT
MHT317P250SSW	0-250psi	0-10V	78”(2m) PVC wire	1/4”MNPT
MHT317P500SSW	0-500psi	0-10V	78”(2m) PVC wire	1/4”MNPT
MHT317P1MSW	0-1,000psi	0-10V	78”(2m) PVC wire	1/4”MNPT
MHT317P2MSW	0-2,000psi	0-10V	78”(2m) PVC wire	1/4”MNPT
MHT317P3MSW	0-3,000psi	0-10V	78”(2m) PVC wire	1/4”MNPT
MHT317P5MSW	0-5,000psi	0-10V	78”(2m) PVC wire	1/4”MNPT
MHT317P10MSW	0-10,000psi	0-10V	78”(2m) PVC wire	1/4”MNPT

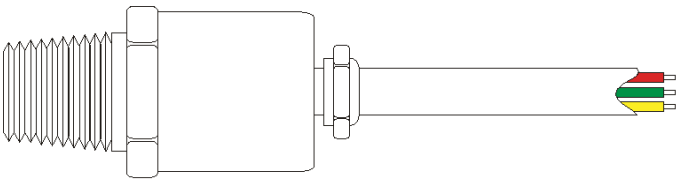

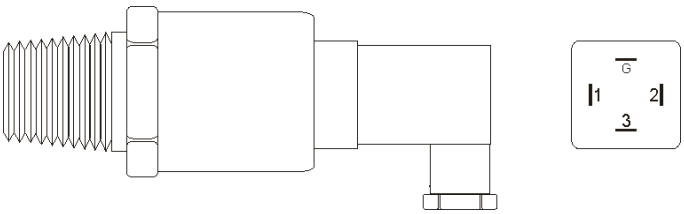

CABLEADO - “W”

CORRIENTE(2cables)	VOLTAJE(3cables)
ROJO : +EXCITACION	ROJO : +EXCITACION
VERDE : +SALIDA	VERDE : -EXCITACION
	AMARILLO : +SALIDA

CABLEADO - “4”

CORRIENTE(2cables)	VOLTAJE(3cables)
PIN 1 : +EXCITACION	PIN 1 : +EXCITACION
PIN 2 : +SALIDA	PIN 2 : -EXCITACION
	PIN 3 : +SALIDA

ESPECIFICACIONES

MECANICAS

Rangos: 0-15 a 0-10,000psi
Cap.Sobrecarga: 2x FS
Calif.del Envolvente: IP65
Materiales Húmedos: 316 S/S

TEMPERATURA

Rango Operacional de Temp.: -40 a 250°F(120°C)
Rango Comp. de Temp.: -20 a 185°F(85°C)

ELECTRICAS

Error Máx.: 0.5% de FS
Repetibilidad: +/-0.2%
Estabilidad a Largo Term.: +/-0.2%FS/YR
Tiempo de Respuesta: 15mS
Excitación(MHT): 24VDC (13-30V)

DISCOS DE RUPTURA PARA EXTRUSORAS

CARACTERISTICAS ESTANDAR

Temp.Máx. - 750°F
Diafragma Inconel
Roscas Estandar:
- **1/2”-20UNF**
- **5/8”-11NC**
- **3/4”-16NC**

Precisión+/-5%
Rangos de:
- **0-1500 a 14,500psi**

OPCIONES

Temp.Máx - 1000°F
Diafragma Hastelloy
Roscas:
- **1”-20UNF**
- **M18x1.5**
- **Otros**

Dimensiones de Puntas hechas a medida

DISCOS DE RUPTURA PARA EXTRUSORAS 1/2”-20UNF

DIMENSIONES DE LA PUNTA

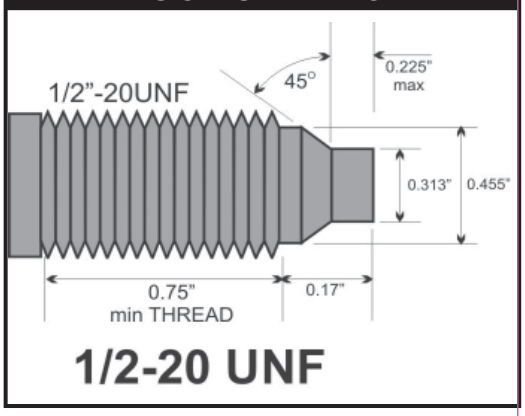

LISTA de STOCK - 1/2”-20UNF

PRESION	1.82”L	3”+Hex	6”+Hex	8”+Hex	10”+Hex	12”+Hex
1500psi	RP1202-1500	RP1203-1500	RP1206-1500	RP1208-1500	RP1210-1500	RP1212-1500
2500psi	RP1202-2500	RP1203-2500	RP1206-2500	RP1208-2500	RP1210-2500	RP1212-2500
3500psi	RP1202-3500		RP1206-3500	RP1208-3500	RP1210-3500	RP1212-3500
4500psi	RP1202-4500		RP1206-4500	RP1208-4500	RP1210-4500	RP1212-4500
5000psi	RP1202-5000	RP1203-5000	RP1206-5000	RP1208-5000	RP1210-5000	RP1212-5000
5500psi	RP1202-5500	RP1203-5500	RP1206-5500	RP1208-5500	RP1210-5500	RP1212-5500
6500psi	RP1202-6500	RP1203-6500	RP1206-6500	RP1208-6500	RP1210-6500	RP1212-6500
7500psi	RP1202-7500	RP1203-7500	RP1206-7500	RP1208-7500	RP1210-7500	RP1212-7500
8500psi	RP1202-8500	RP1203-8500	RP1206-8500	RP1208-8500	RP1210-8500	RP1212-8500
9000psi	RP1202-9000	RP1203-9000	RP1206-9000	RP1208-9000	RP1210-9000	RP1212-9000
9500psi	RP1202-9500	RP1203-9500	RP1206-9500	RP1208-9500	RP1210-9500	RP1212-9500
10000psi	RP1202-10000	RP1203-10000	RP1206-10000	RP1208-10000	RP1210-10000	RP1212-10000
10500psi	RP1202-10500	RP1203-10500	RP1206-10500	RP1208-10500	RP1210-10500	RP1212-10500
11000psi		RP1203-11000	RP1206-11000	RP1208-11000	RP1210-11000	RP1212-11000
12000psi	RP1202-12000	RP1203-12000	RP1206-12000	RP1208-12000	RP1210-12000	RP1212-12000
14500psi	RP1202-14500	RP1203-14500	RP1206-14500	RP1208-14500	RP1210-14500	RP1212-14500

DISCOS DE RUPTURA PARA EXTRUSORAS 5/8”-11NC

SAMEDAY SHIPPING

DIMENSIONES DE LA PUNTA

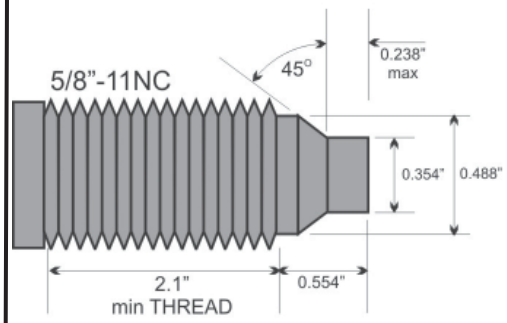

5/8”-11NC

LISTA de STOCK - 5/8”-16NC

PRESION	4”L	7”L	9”L
5000psi	RP5804-5000	RP5807-5000	RP5809-5000
7500psi	RP5804-7500	RP5807-7500	RP5809-7500
10000psi	RP5804-10000	RP5807-10000	RP5809-10000

DISCOS DE RUPTURA PARA EXTRUSORAS 3/14”-16NC

SAMEDAY SHIPPING

DIMENSIONES DE LA PUNTA

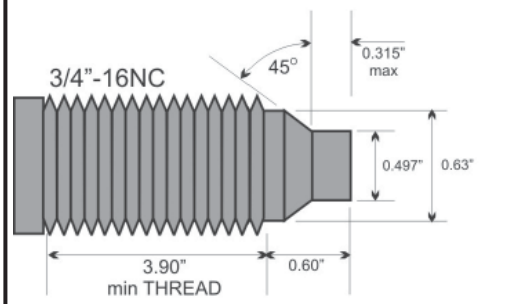

3/4”-16NC STANDARD

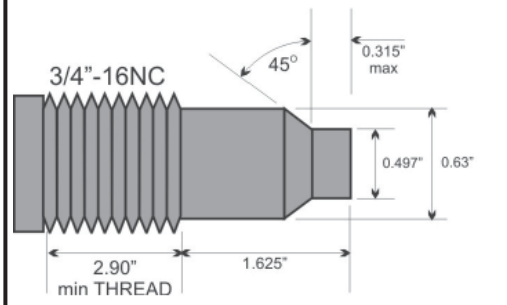

3/4”-16NC RECESSED

LISTA de STOCK - 3/4”-16NC

MODELO	5000psi	7500psi	9000psi	10,000psi
4”	RP3404-5000	RP3404-7500	RP3404-9000	RP3404-10000
4”R	RP3404R-5000	RP3404R-7500	RP3404R-9000	RP3404R-10000
5”	RP3405-5000	RP3405-7500	RP3405-9000	RP3405-10000
5”R	RP3405R-5000	RP3405R-7500	RP3405R-9000	RP3405R-10000
8”	RP3408-5000	RP3408-7500	RP3408-9000	RP3408-10000
8”R	RP3408R-5000	RP3408R-7500	RP3408R-9000	RP3408R-10000
9”	RP3409-5000	RP3409-7500	RP3409-9000	RP3409-10000
9”R	RP3409R-5000	RP3409R-7500	RP3409R-9000	RP3409R-10000

INDICADOR / ALARMA - MD9400 / MD9410

ESTANDAR

0.8" AMPLIO DISPLAY DIGITAL 3.5
ENTRADA TC,RTD,4-20mA, 0-10VDC
3.5 DISPLAY DIGITAL
ESCALA PROGRAMABLE
PODER - 90 - 260VAC

OPCIONES

SALIDA de ALARMA 1, 3
RETRANSMISION 4-20mA
SENSOR de EXCITACION 24VDC
PODER - 24V AC/DC

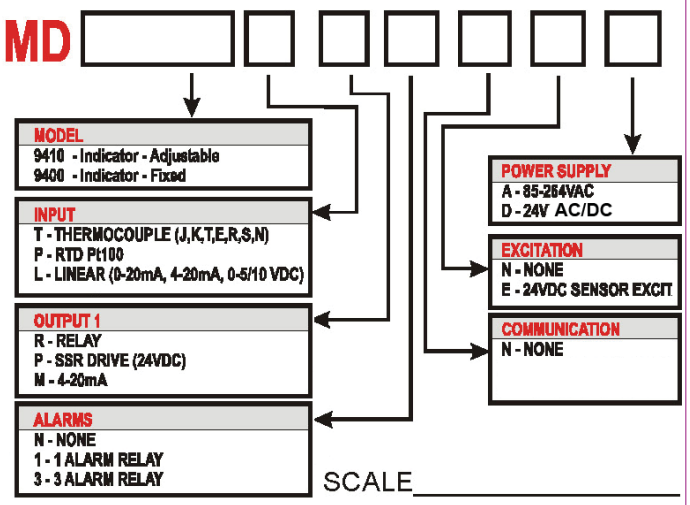

ESPECIFICACIONES - SERIES MD

ENTRADA

Termopar	J, K, T, E, B, R, S, N
RTD	Pt100 ohms RTD (DIN)
Rango	Config -1999 a +9999
Precisión	0.25% +/-1 DIGITO
Muestra de Frecuencia	200mS

MEDIO AMBIENTE

Temp&Humed.	0-55degC, 0-95%RH
Aislación	20M ohms min @ 500VDC

FISICAS

Tamaño	96x48x100mm (1/8DIN)
Recorte de Panel	92mmx45mm
Display	4 DIGITOS, 13mm LED
Peso	250-375g

PODER

Estandar	85-265VAC 50/60Hz 6VA
Opción	24V AC/DC

SALIDA

Alarmas (3 max)	3A/240VAC resistiva.
PV Retrans	Aislación 0/4-20mADC

CABLES & CONECTORES - TRANSDUCTORES / TRANSMISORES

CODIGO para ORDENAR

MP - CAB - Connector - Material - Protection - Length

Connector	Material	Protection	Length
6B - 6pin Bayonet	**P** - 105°C PVC	**N** - None	**12** - 12ft (3.7m)
6S - 6pin Screw	**T** - 200°C Teflon	**B** - 304SS Braid	**25** - 25ft (7.7m)
8S - 8pin Screw		**H** - 304SS Armour	**50** - 50ft (15m)

LISTA de STOCK

LARGO	DESCRIPCION
MP-CAB-6B-PN12	Bayoneta 6pines 12ft PVC
MP-CAB-6B-PN25	Bayoneta 6pines 25ft PVC
MP-CAB-6B-PN50	Bayoneta 6pines 50ft PVC
MP-CAB-6B-TN12	Bayoneta 6pines 12ft Teflón
MP-CAB-6B-TN25	Bayoneta 6pines 25ft Teflón
MP-CAB-6B-TN50	Bayoneta 6pines 50ft Teflón

LARGO	DESCRIPCION
MP-CAB-6B-TB12	Bayoneta 6pines 12ft Teflón/Trenza
MP-CAB-6B-TB25	Bayoneta 6pines 25ft Teflón/Trenza
MP-CAB-6B-TB50	Bayoneta 6pines 50ft Teflón/Trenza
MP-CAB-6B-TH12	Bayoneta 6pines 12ft Teflón/Armadura
MP-CAB-6B-TH25	Bayoneta 6pines 25ft Teflón/Armadura
MP-CAB-6B-TH50	Bayoneta 6pines 50ft Teflón/Armadura

CABLES ENSAMBLADOS - TERMOPAR / RTD

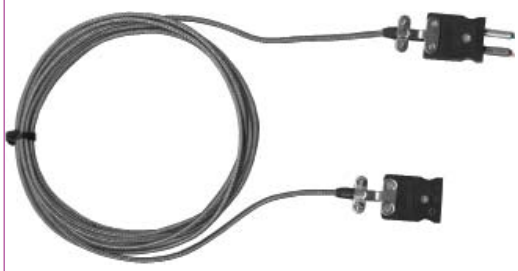

CODIGO para ORDENAR

A900 - Type - Length - Wire - Term 1 - Term 2

Type	Length	Wire	Term 1	Term 2
J - Thermocouple J	**144** - 12ft (3.7m)	**P** - 105°C PVC	**1** - Fork Terminal	**1** - Fork Terminal
K - Thermocouple K	**300** - 25ft (7.7m)	**T** - 200°C Teflon	**2** - Male Plug	**2** - Male Plug
RTD - PT100 Sensor	**600** - 50ft (15m)	**B** - 450°C Fiberglass + S/S Braid	**3** - Female Jack	**3** - Female Jack

LISTA de STOCK

LARGO	DESCRIPCION
A900J-144-P-3-1	J-t/c 12ft PVC hembra+tenedor
A900J-300-P-3-1	J-t/c 25ft PVC hembra+tenedor

LARGO	DESCRIPCION
A900J-144-B-3-1	J-t/c 12ft S/S trenza hembra+tenedor
A900J-300-B-3-1	J-t/c 12ft S/S trenza hembra+tenedor

TRANSDUCTOR CONECTOR DE ORIFICIOS

PARTE#	DESCRIPCION
MP-PLUG-2	1.82”L SLOT
MP-PLUG-3	3” + Hex
MP-PLUG-6	6” + Hex

TRANSDUCTOR
Punta Espaciadora

PARTE#	DESCRIPCION
MP-SPACER-025	Espaciador 0.025”
MP-SPACER-032	Espaciador 0.032”
MP-SPACER-045	Espaciador 0.045”

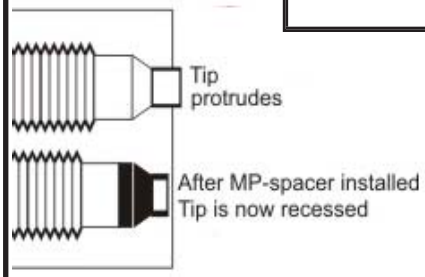

KIT DE LIMPIEZA PARA ORIFICIOS

PARTE#	DESCRIPCION
MP-CLEAN-1/2	1/2”-20UNF
MP-CLEAN-5/8	5/8”-11NC
MP-CLEAN-3/4	3/4”-16NC
MP-CLEAN-M18	M18x1.5

KIT DE BROCAS PARA TALADRO

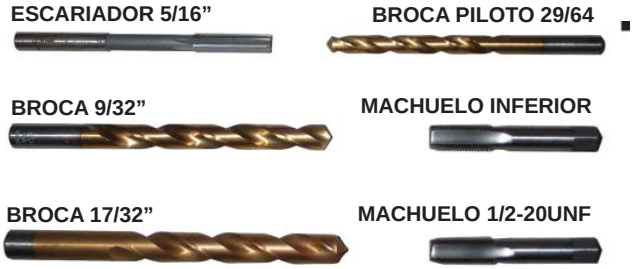

PARTE#	DESCRIPCION
MP-CUT-1/2	1/2”-20UNF
MP-CUT-5/8	5/8”-11NC
MP-CUT-3/4	3/4”-16NC
MP-CUT-M18	M18x1.5

ADAPTADOR M18 a 1/2-20UNF

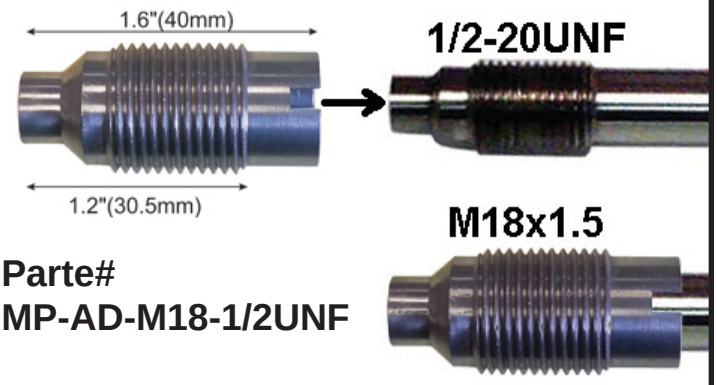

Parte#
MP-AD-M18-1/2UNF

BRACKET DE MONTURA

PARTE# MP-MOUNTB
Para todos los Transductores Rigidos, Flexibles y Manómetros

DIAGRAMAS DE CONECCION DE CABLEADO

BAYONETA DE 6 PINES

MP-6BB **MP-6B**

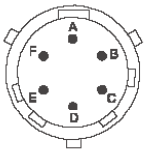

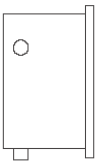

LEAD	COLOR	6 PIN
SIGNAL+	RED	A
SIGNAL-	BLACK	B
EXCITATION+	WHITE	C
EXCITATION-	GREEN	D
CALIBRATION	BLUE	E
CALIBRATION	ORANGE	F

ROSCA DE 6 PINES

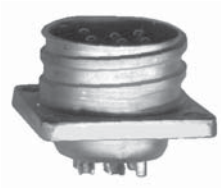

MP-6SB **MP-6S**

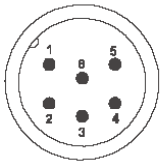

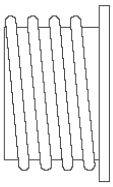

LEAD	COLOR	6 PIN
EXCITATION+	WHITE	1
EXCITATION-	GREEN	2
SIGNAL-	BLACK	3
SIGNAL+	RED	4
NOT USED		5
NOT USED		6

ROSCA DE 8 PINES

MP-8SB **MP-8S**

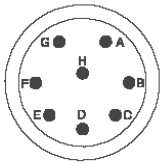

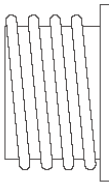

LEAD	COLOR	8 PIN
EXCITATION+	WHITE	A
SIGNAL+	RED	B
EXCITATION-	GREEN	C
SIGNAL-	BLACK	D
CALIBRATION	BLUE	E
CALIBRATION	ORANGE	F
NOT USED		G
NOT USED		H

CABLEADO DE TRANSMISOR

CABLEADO - "W"
Cables Conductores Descubiertos

CORRIENTE(2cables)	VOLTAJE(3cables)
ROJO : +EXCITACION	ROJO : +EXCITACION
VERDE : +SALIDA	VERDE : -EXCITACION
	AMARILLO : +SALIDA

CABLEADO - "4" - Cableado de 4 pines

CORRIENTE(2cables)	VOLTAJE(3cables)
PIN 1 : +EXCITACION	PIN 1 : +EXCITACION
PIN 2 : +SALIDA	PIN 2 : -EXCITACION
	PIN 3 : +SALIDA

DETALLES DE MONTAJE

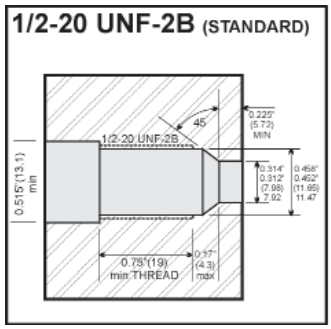

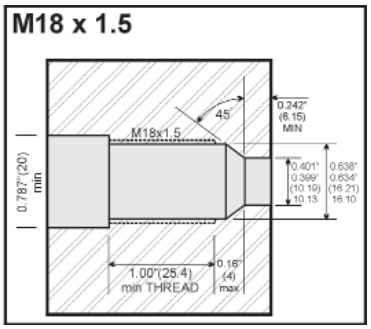

REPRESENTANTE

MPI Melt Pressure Inc.

21 Meteor Dr., Toronto
Ontario, Canada M9W 1A3
Tel. (800) 817-3486
Tel. (416) 675-7329
Fax (416) 675-7349
sales@mpipressure.com

Ene.2013

SELECCION DE DIAFRAGMA

MATERIAL DE DIAFRAGMA	APLICACION
Inconel (Estandar)	**Alta Temperatura** **Alta Abrasión**
Hastelloy C-276	**Excelente Corrosión** **Resistencia por debajo 600ºF**
Nitrato de Titanio	**Resistente a la Abrasión**
Particulas de Diamante	**Extrema Abrasión**